YAMAHA

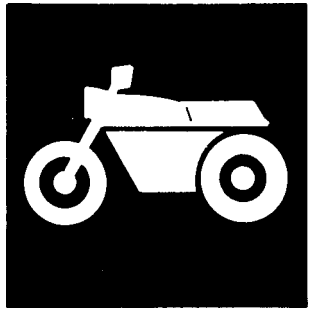

CATALOGO DE REPUESTOS

XTZ125E (5RM1) BRAZIL
XTZ125K (5RM2) BRAZIL

1B5RM-280S1

YAMAHA GENUINE Parts & Accessories

XTZ125E/XTZ125K
CATALOGO DE REPUESTOS
©2002, Yamaha Motor Co., Ltd.
1ªedición, Julio 2002
Reservados todos los derechos.
Se prohíbe expresamente toda reimpresión
o utilización no autorizada de este manual
sin el consentimiento por escrito de
Yamaha Motor Co., Ltd.
Impreso en Japón

PROLOGO

Este Catálogo de Respuetos corresponds a las piezas para el(los) modelo(s) del recuadro siguiente. Al formular el pedido de repuestos, se ruega citar este Catálogo de Repuestos y especificar correctamente los números de parte y los nombres de parte.

XTZ125E(5RM1), XTZ125K(5RM2)

1. Las modificaciones y agregados que se hayan realizado después de la edición de este Catálogo de Repuestos, serán anunciados en las Informaciones de Recambios Yamaha.
2. Abreviaciones
   En este. Catálogo de Repuestos se emplean las siguientes abreviaciones.
   "UR" Usar el número de partes especificado
   "UN" Usar la cantidad necesaria
   "AP" Piezas sustitutivas
   "LM" Fabricación local (Partes necesarias que se pedirán localmente)
   "F#" No. de bastidor aplicable
3. Las piezas suministradas como conjunto se describen con un punto (.) que precede al nombre de la pieza como se indica a continuación.

   EJEMPLO
   CONJUNTO CARBURADOR
   .INYECTOR, piloto
   .BOQUILLA, principal
4. Cantidad de componentes de un conjunto
   La numeración que aparece a la derecha de cada descripción, indica la cantidad de piezas por cada unidad de conjunto.

   EJEMPLO

PIEZAS NO.	DESCRIPCION	CANT.	OBSERVACION
2F5-83310-60	ENSAMBLAJE DE LA LUZ	2	
115-83311-60	.BOMBILLA (6V-1 8W)	1	
1M1-83309-60	.REFLECTOR	1	

5. Los colores de los componentes se indican como sigue en la columna de"OBSERVACIONES".

   EJEMPLO

PIEZAS NO.	DESCRIPCION	CANT.	OBSERVACION
2N4-24110-00-X5	COMP. DEL TANQUE	1	MXR
3J1-24240-10	.GRAFICO, DEL TANQUE	1	PARA MXR

6. Números de Serie y Códigos de Color aplicables

No. de Serie del motor.
No. de Serie del bastidor

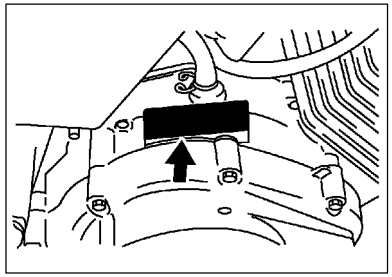

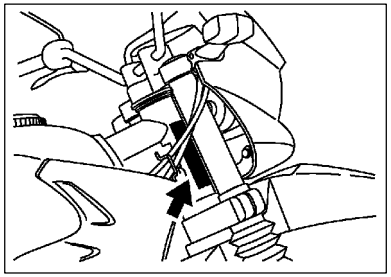

Código de Color	Nombre del Color	Abreviación
0583	DEEP PURPLISH BLUE SOLID E	DPBSE
00EY	HEAT RED	HTR
0033	YAMAHA BLACK	YB

7. Debe tenerse en cuenta que las ilustraciones sirven como guia para la búsqueda de las referencias y no deben usarse para el montaje. Durante el montaje, se recomienda usar el manual de Taller correspondiente.
8. EL asterisco (*)antes del número de referencia indica los elementos modificados después de la primera edición.

CONTENIDO

MOTOR

CILINDRO 1
CIGUENAL. PISTON 2
VALVULA 3
ARBOL DE LEV. CADENA 4
BOMBA DE ACEITE 5
ADMISION 6
CARBURADOR 8
DESCARGA 10
CARTER 11
CUBIERTA DE CARTER 1 12
ARRANQUE 13
EMBRAG. DEL ARRANQUE 14
EMBRAGUE 15
TRANSMISION 16
LEVA DE CAMBIO. HORQ 18
EJE DE CAMBIO. PEDAL 19

SHASIS

CUADRO 20
GUARDABARRO 21
CUBIERTA LATERAL 22
BRAZO TRASERO. SUSPENSION 24
DIRECCION 25
HORQUILLA DELANTERA 26
DEPOSITO DE COMBUSTIBLE 28
ASIENTO 30
RUEDA DELANTERA 31
CALIBRE FRENO DELANTERA 32
RUEDA TRASERA 33
MANUBRIO. CABLE 35
CILINDRO MAESTRO DELANTERO 36
SOPORTE. APOYAPIE 37
GENERADOR 39
MOTOR DE ARRANQUE 40
LUZ DE DESTELLADOR 41
MEDIDOR 42
FARO DELANTERO 43
LUZ DE COLA 45
INTERRUPTOR DE MANIJA. PALANCA 46
EQUIPO ELECTRICO 1 47
EQUIPO ELECTRICO 2 48

INDICE

INDICE NUMERICAL 49

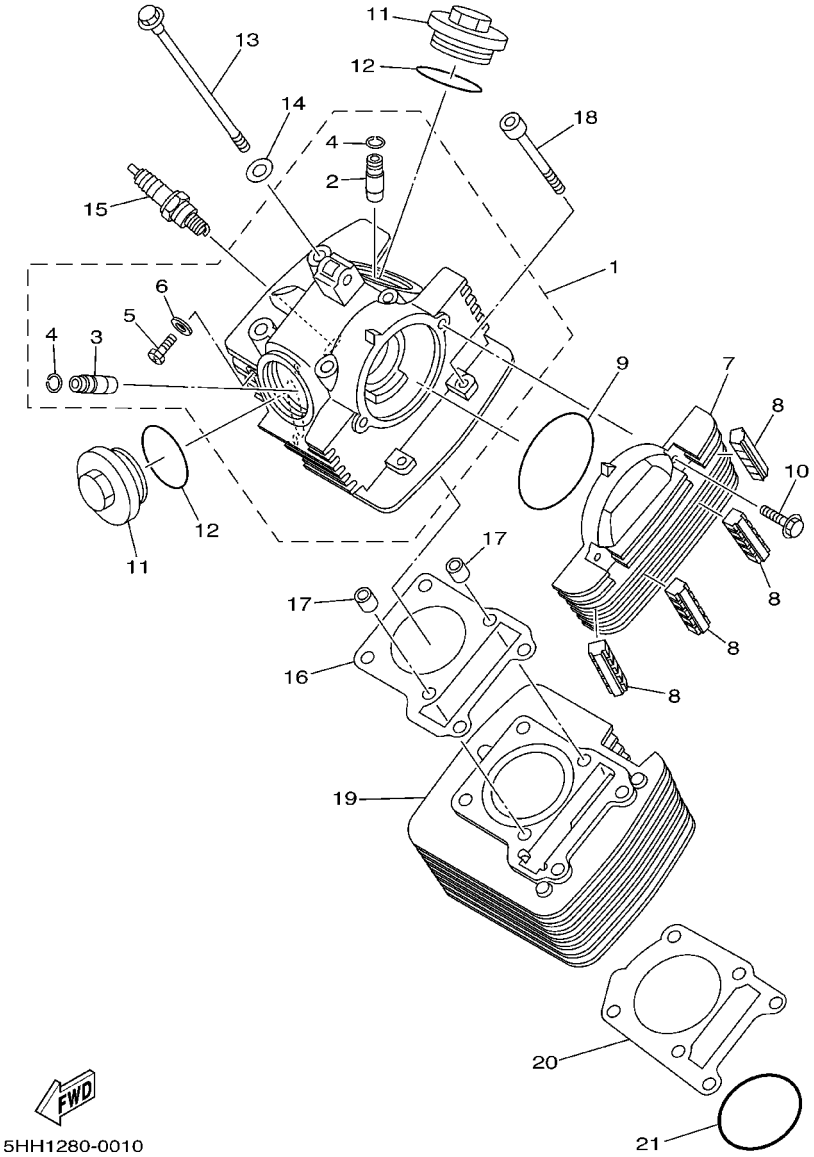

FIG. 1 CILINDRO

REF. NO.	CODIGO NO.	DESCRIPCION	5RM1	5RM2				OBSERVACION
1	5HH–E1111–00	CULATA CILINDRO 1	1	1				
2	2UJ–11133–10	.GUIA VALV.DE ADM.	1	1				
3	22F–11134–10	.GUIA VALV.DE ESC.	1	1				
4	93440–10109	.SEGURO	2	2				
5	90153–06029	.TORNILLO HEXAGONAL	1	1				
6	90430–06014	.JUNTA	1	1				
7	5HH–E1185–00	CUBIERTA CULATA CIL.LAT.1	1	1				
8	5HH–E1161–00	AMORTIGUADOR 1	4	4				
9	93210–71800	JUNTA TORICA	1	1				
10	9502M–06020	PERNO, DE BRIDA	2	2				
11	5HH–E1186–00	CUBIERTA CULATA CIL.LAT.2	2	2				
12	93210–44800	JUNTA TORICA	2	2				
13	90105–08724	TORNILLO	4	4				
14	90201–08609	ARANDELA PLANA	4	4				
15	94700–00834	BUJIA (CR7HSA)	1	1				
16	5AP–11181–00	JUNTA, DE CULATA 1	1	1				
17	99530–10114	PASADOR, DE CLAVIJA	2	2				
18	90110–06W02	TORNILLO ALLEN	2	2				
19	5HH–E1310–00	CILINDRO	1	1				
20	5HH–E1351–00	JUNTA, DE CILINDRO	1	1				
21	93210–57800	JUNTA TORICA	1	1				

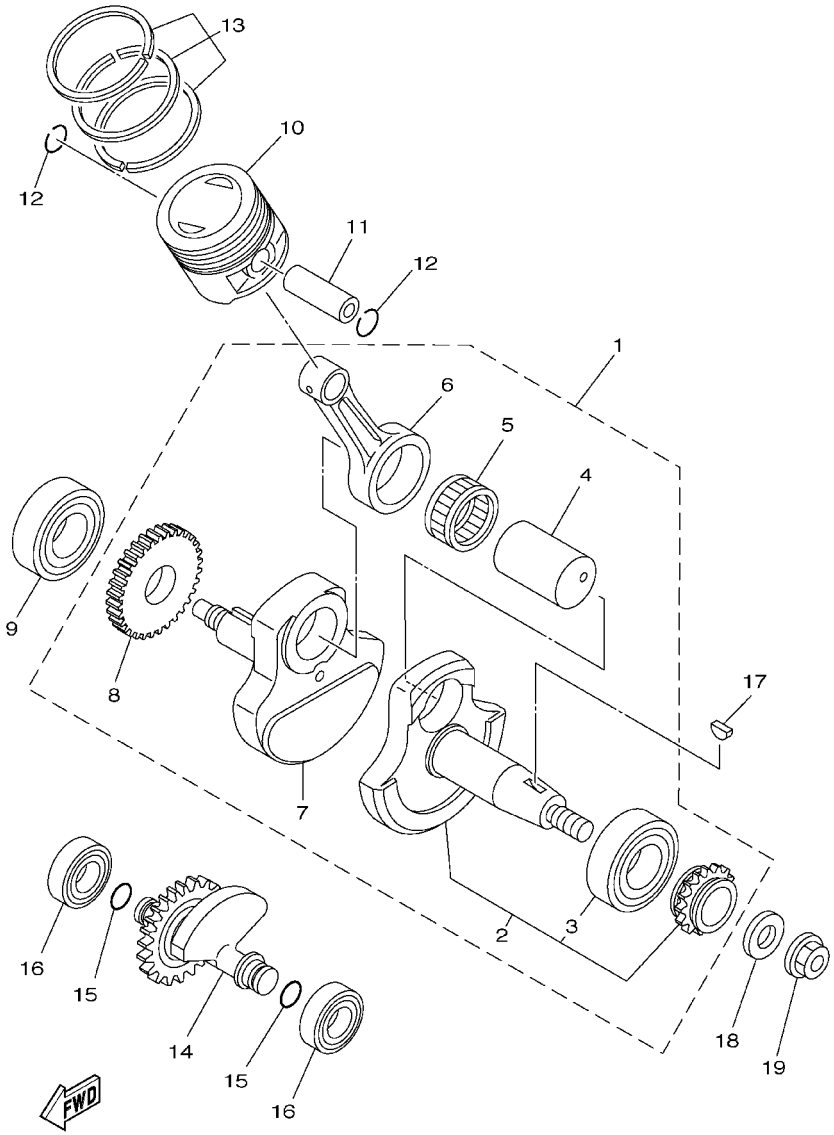

5RM1280-B020

FIG. 2 CIGUENAL. PISTON

REF. NO.	CODIGO NO.	DESCRIPCION	5RM1	5RM2				OBSERVACION
1	5RM–E1400–00	CIGUENAL COMPLETO	1	1				
2	5HH–WE141–10	.MANIVELA 1	1	1				
3	93306–205A0	..COJINETE	1	1				
4	4LS–11681–01	.PASADOR MANIVELA 1	1	1				
5	93310–6290C	.COJINETE DE RODILLOS	1	1				
6	4LS–11651–02	.BIELA	1	1				
7	5HH–E1422–10	.MANIVELA 2	1	1				
8	5HH–11536–00	.ENGRANAJE TRACCION	1	1				
9	93306–205A0	COJINETE	1	1				
10	4LS–11631–01–A0	PISTON (STD)	1	1				
	4LS–11636–01	PISTON (0.50MM O/S)	1	1				AP
	4LS–11638–01	PISTON (1.00MM O/S)	1	1				AP
11	2TK–11633–00	PASADOR, PISTON	1	1				
12	93450–16068	SEGURO	2	2				
13	5RM–11603–00	JUEGO DE ANILLOS (STD)	1	1				
	5RM–11605–00	JUEGO DE ANILLOS (0.50MM O/S)	1	1				AP
	5RM–11607–00	JUEGO DE ANILLOS (1.00MM O/S)	1	1				AP
14	5HH–E1500–01	COMPENSADOR COMPLETA	1	1				
15	93210–11001	JUNTA TORICA	2	2				
16	93306–202YP	COJINETE	2	2				
17	90280–03017	CUNA WOODRUFF	1	1				
18	90201–122H1	ARANDELA PLANA	1	1				
19	9570M–12500	TUERCA DE BRIDA	1	1				

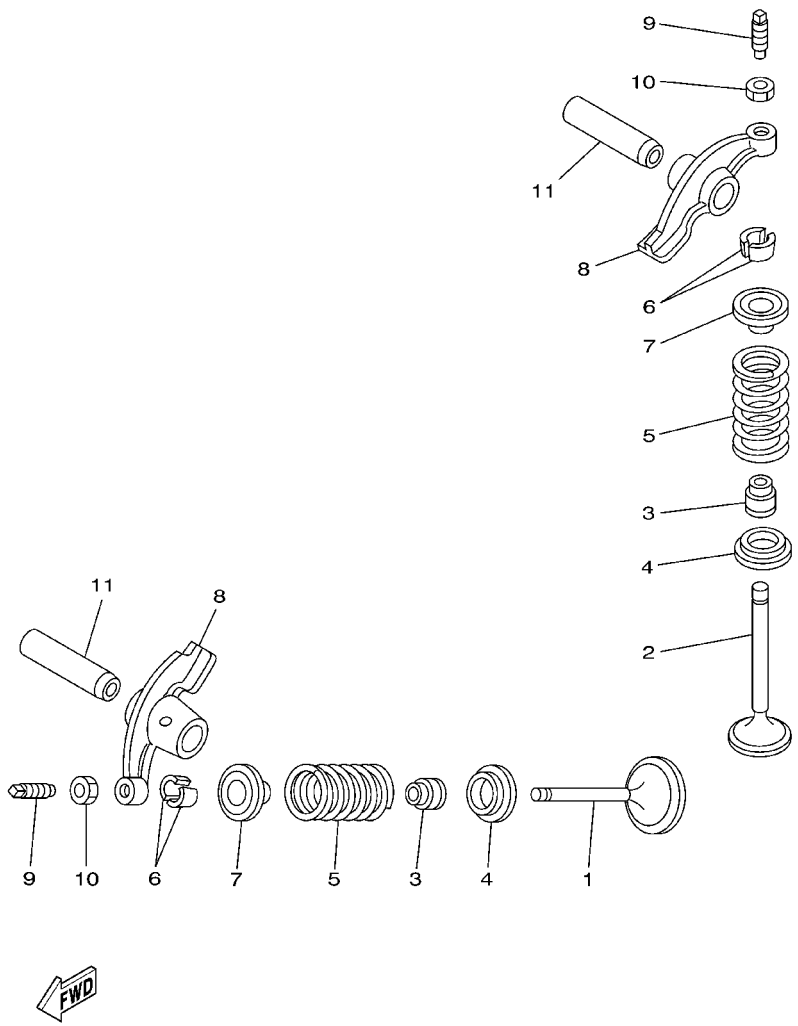

FIG. 3 VALVULA

REF. NO.	CODIGO NO.	DESCRIPCION	5RM1	5RM2				OBSERVACION
1	5HP–12111–00	VALVULA DE ADMISION	1	1				
2	5HP–12121–00	VALVULA DE ESCAPE	1	1				
3	2HX–12119–00	SELLO DE ACEITE VALVULA	2	2				
4	22F–12116–00	ASIENTO RESORTE DE VALVULA	2	2				
5	5HH–12113–00	RESORTE VALVULA INTERNA	2	2				
6	22F–12118–01	SEGURO DE VALVULA	4	4				
7	22F–12117–02	RETEN RESORTE DE VALVULA	2	2				
8	50M–12151–00	BRAZO DE BALANCIN DE VALVULA	2	2				
9	22F–12159–00	TORNILLO DE AJUSTE DE VALVULA	2	2				
10	90170–05302	TUERCA	2	2				
11	5HH–E2156–00	EJE DE BALANCIN	2	2				

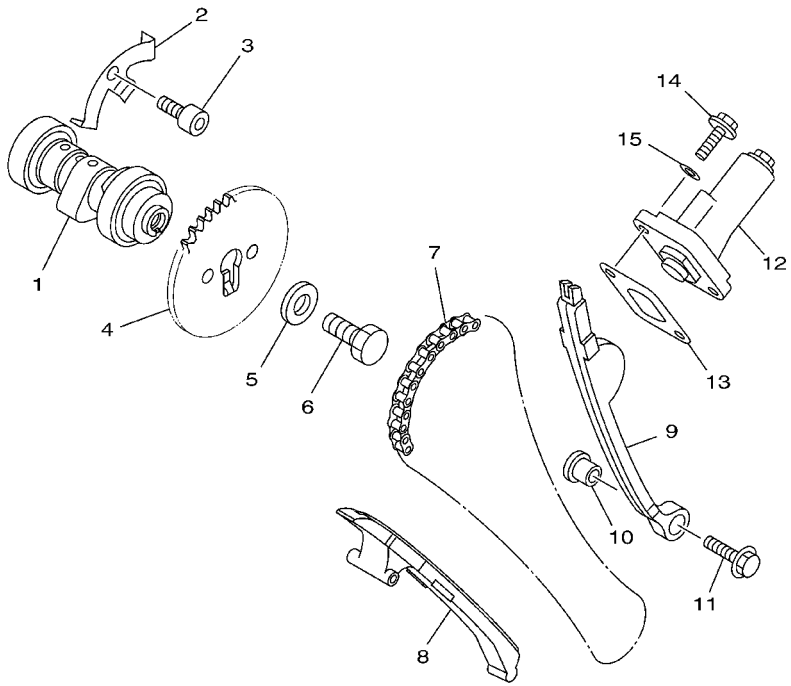

5HP1100-0040

FIG. 4 ARBOL DE LEV. CADENA

REF. NO.	CODIGO NO.	DESCRIPCION	5RM1	5RM2				OBSERVACION
1	5HH–E2170–01	ARBOL DE LEVAS COMPLETO 1	1	1				
2	5HH–E111F–00	PLACA	1	1				
3	9131M–06012	PERNO	1	1				
4	5HH–E2176–00	CATALINA DE CADENA	1	1				
5	90201–08326	ARANDELA PLANA	1	1				
6	90101–08590	TORNILLO	1	1				
7	94581–94088	CADENA	1	1				
8	5HH–E2231–00	TOPE DE GUIA 1	1	1				
9	5HH–E2241–00	TOPE DE GUIA 2	1	1				
10	5HH–E5598–00	COLLAR	1	1				
11	9580M–06020	TUERCA DE REBORDE	1	1				
12	4ST–12210–00	TENSOR CADENA DE LEVA	1	1				
13	5HH–E2213–00	EMPAQUE DE CAJA TENSOR	1	1				
14	9502M–06016	PERNO, DE BRIDA	2	2				
15	90430–06817	JUNTA	2	2				

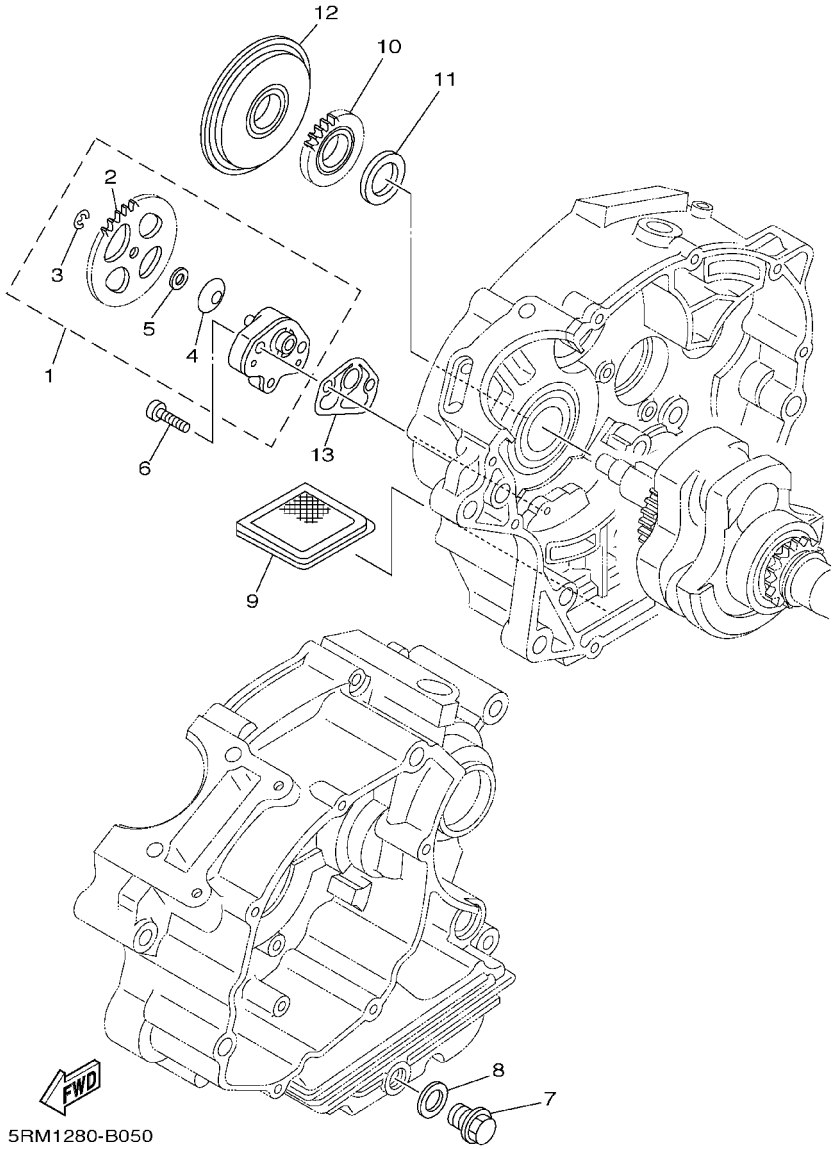

FIG. 5 BOMBA DE ACEITE

REF. NO.	CODIGO NO.	DESCRIPCION	5RM1	5RM2				OBSERVACION
1	5HH–E3300–00	BOMBA DE ACEITE COMPLETA	1	1				
2	4GL–13325–00	.ENGRANAJE IMPULSOR DE BOMBA	1	1				
3	99001–05600	.PRESILLA REDONDA	1	1				
4	90208–07052	.ARANDELA DE RESORTE CONICO	1	1				
5	90201–07641	.ARANDELA PLANA	1	1				
6	90155–06802	TORNILLO CABEZA PLANA RAN.	2	2				
7	90340–12097	TORNILLO, DE DRENAJE	1	1				
8	90430–12227	JUNTA	1	1				
9	5HH–E3411–00	FILTRO DE ACEITE	1	1				
10	5HH–E3324–00	ENGRANAJE TRACC. DE BOMBA	1	1				
11	90201–20W72	ARANDELA PLANA	1	1				
12	5HH–E3451–00	FILTRE ROTATIVO	1	1				
13	5HH–E3329–00	EMPAQUE TAPA DE BOMBA	1	1				

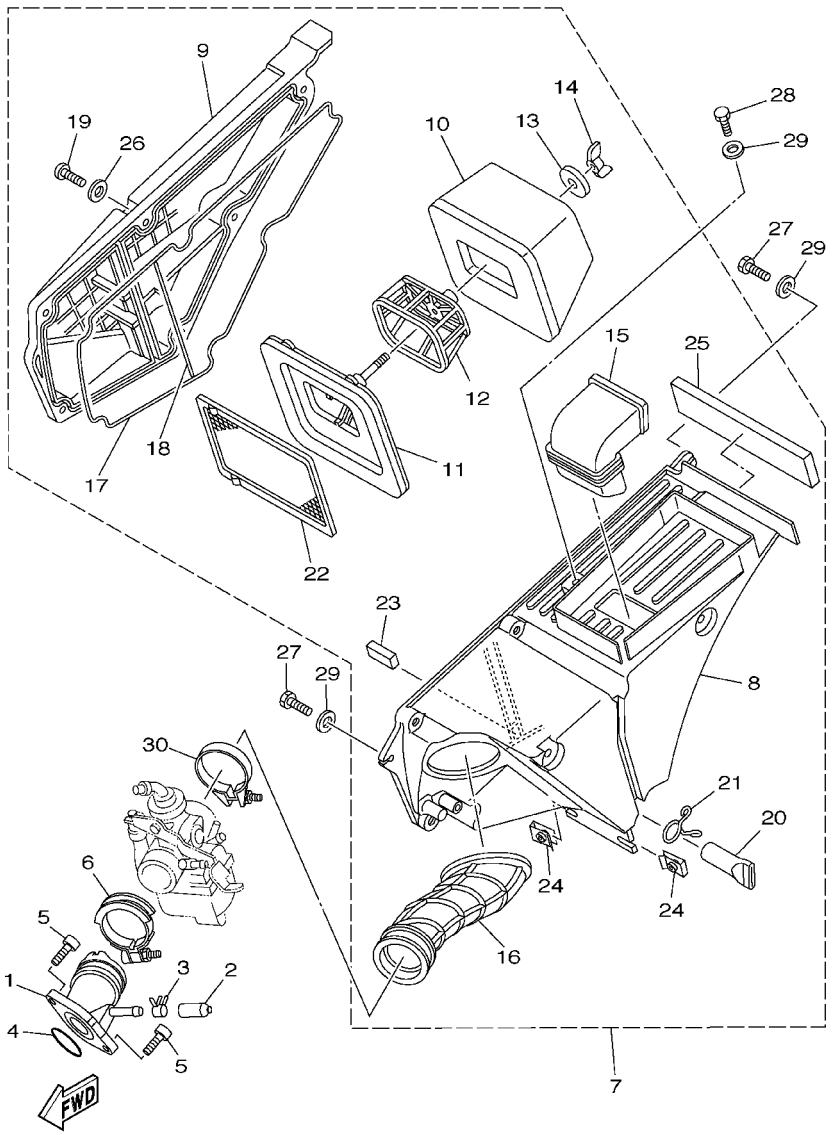

5RM1280-B060

FIG. 6 ADMISION

REF. NO.	CODIGO NO.	DESCRIPCION	5RM1	5RM2				OBSERVACION
1	5AP–13586–00	TOBERA DE CARBURADOR 1	1	1				
2	16G–13569–00	TAPON CIEGO	1	1				
3	90467–10819	PRESILLA	1	1				
4	93210–30800	JUNTA TORICA	1	1				
5	9131M–06020	PERNO	2	2				
6	90450–44062	BRIDA, MANGUERA	1	1				
7	5RM–E4410–00	FILTRO DE AIRE COMPLETO	1	1				
8	5RM–E4411–00	.CAJA FILTRO DEL AIRE 1	1	1				
9	5RM–E4412–00	.TAPA CAJA DEL FILTRO 1	1	1				
10	5RM–14451–00	.ELEMENTO DEL FILTRO DEL AIRE	1	1				
11	5RM–E4459–00	.SOPORTE DE GUIA	1	1				
12	5RM–E4458–00	.GUIA	1	1				
13	90201–06735	.ARANDELA PLANA	1	1				
14	90175–06012	.TUERCA MARIPOSA	1	1				
15	5RM–E4437–00	.CONDUCTO	1	1				
16	5RM–E4453–00	.UNION DEL FILTRO DEL AIRE 1	1	1				
17	5RM–E4452–00	.SELLO	1	1				
18	5RM–E4462–00	.SELLO	1	1				
19	98516–06020	.TORNILLO DE CABEZA CON PLANA	6	6				
20	5HH–E443E–01	.TUBO, DRENAJE	1	1				
21	90467–15012	.PRESILLA	1	1				
22	5RM–E4472–00	.PLACA DE ELEMENTO	1	1				
23	4VW–E4462–10	.SELLO	1	1				
24	90183–06023	.TUERCA DE RESORTE	2	2				
25	5RM–E4425–00	.AMORTIGUADOR 1	1	1				
26	9290M–06600	.ARANDELA	6	6				
27	90101–06W10	TORNILLO	2	2				

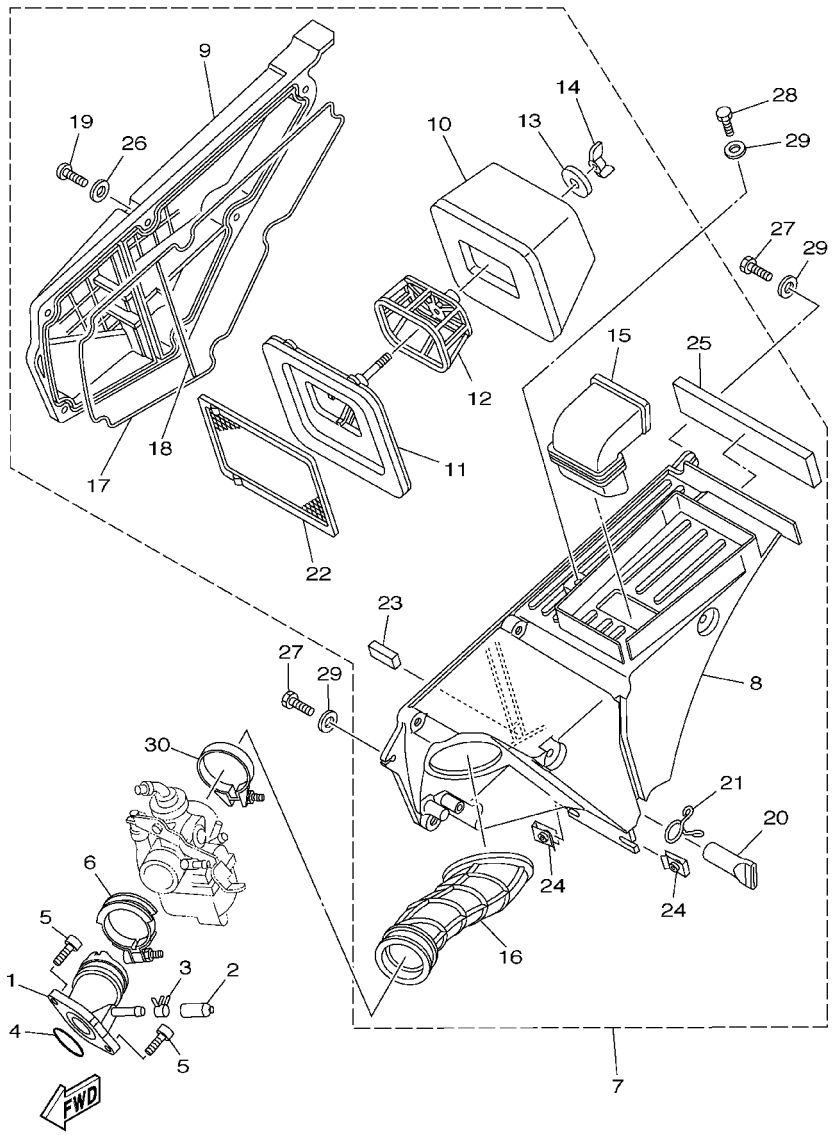

5RM1280-B060

FIG. 6 ADMISION

REF. NO.	CODIGO NO.	DESCRIPCION	5RM1	5RM2				OBSERVACION
28	90101–06W11	TORNILLO	1	1				
29	90201–06804	ARANDELA PLANA	3	3				
30	90460–46206	BRIDA, DE UNION	1	1				

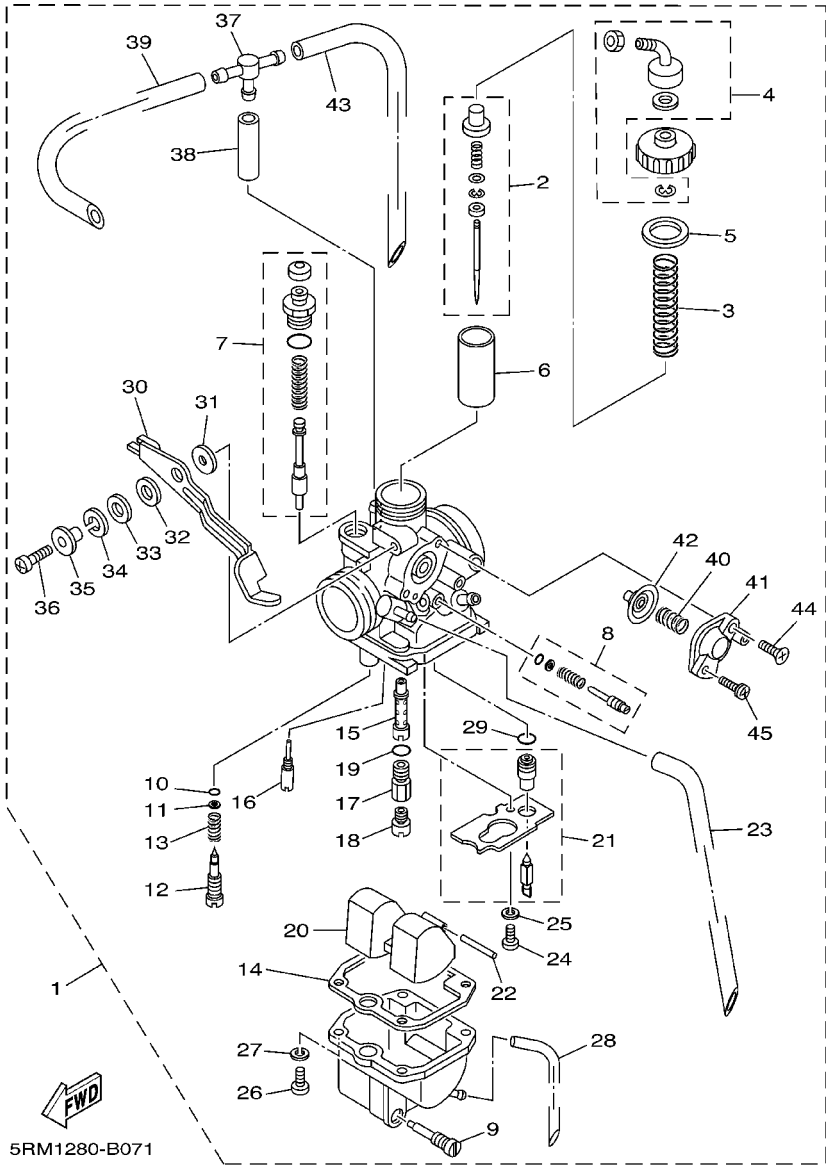

FIG. 7 CARBURADOR

REF. NO.	CODIGO NO.	DESCRIPCION	5RM1	5RM2				OBSERVACION
1	5RM–14101–00	CARBURADOR COMPLETO 1	1	1				
2	5HH–1490J–00	.CJTO. AGUJA	1	1				
3	4LS–14131–00	.RESORTE VALVULA DE ACELERACIO	1	1				
4	5HP–14106–00	.TORNILLO AJUSTADOR DE CABLE	1	1				
5	4LS–14126–00	.EMPAQUE	1	1				
6	5RM–14112–25	.VALVULA DE ACELERACION 1	1	1				
7	5RM–1410A–00	.JUEGO DE ARRANQUE	1	1				
8	5HH–14103–00	.CJTO. TORNILLO DEL RALENTI	1	1				
9	4LS–14191–00	.TORNILLO, DE DRENAJE	1	1				
10	3H1–14147–00	.ANILLO O	1	1				
11	3H1–14962–00	.ARANDELA	1	1				
12	4LS–14923–20	.TORNILLO DE AJUSTE	1	1				
13	5K7–14134–00	.RESORTE AJUSTE DE VALVULA	1	1				
14	24W–14184–00	.JUNTA, CAMARA DE FLOT	1	1				
15	5RM–14141–27	.BOQUILLA PRINCIPAL	1	1				
16	5HP–14142–17	.SURTIDOR DE RALENTI (#17.5)	1	1				
17	5HH–14145–00	.ESPREA	1	1				
18	620–1423A–70	.INYECTOR,PRINCIPAL (#97.5)	1	1				
19	583–14561–00	.ANILLO O	1	1				
20	5HH–14185–00	.BOYA	1	1				
21	5RM–14107–18	.VALVULA DE AGUJA	1	1				
22	127–14186–00	.PASADOR DE LA BOYA	1	1				
23	5RM–14197–20	.TUBO RESPIRADERO	1	1				
24	98507–03006	.TORNILLO DE CABEZA CON PLANA	1	1				
25	92907–03100	.ARANDELA	1	1				
26	98507–04014	.TORNILLO DE CABEZA CON PLANA	4	4				
27	92907–04100	.ARANDELA DE RESORTE	4	4				

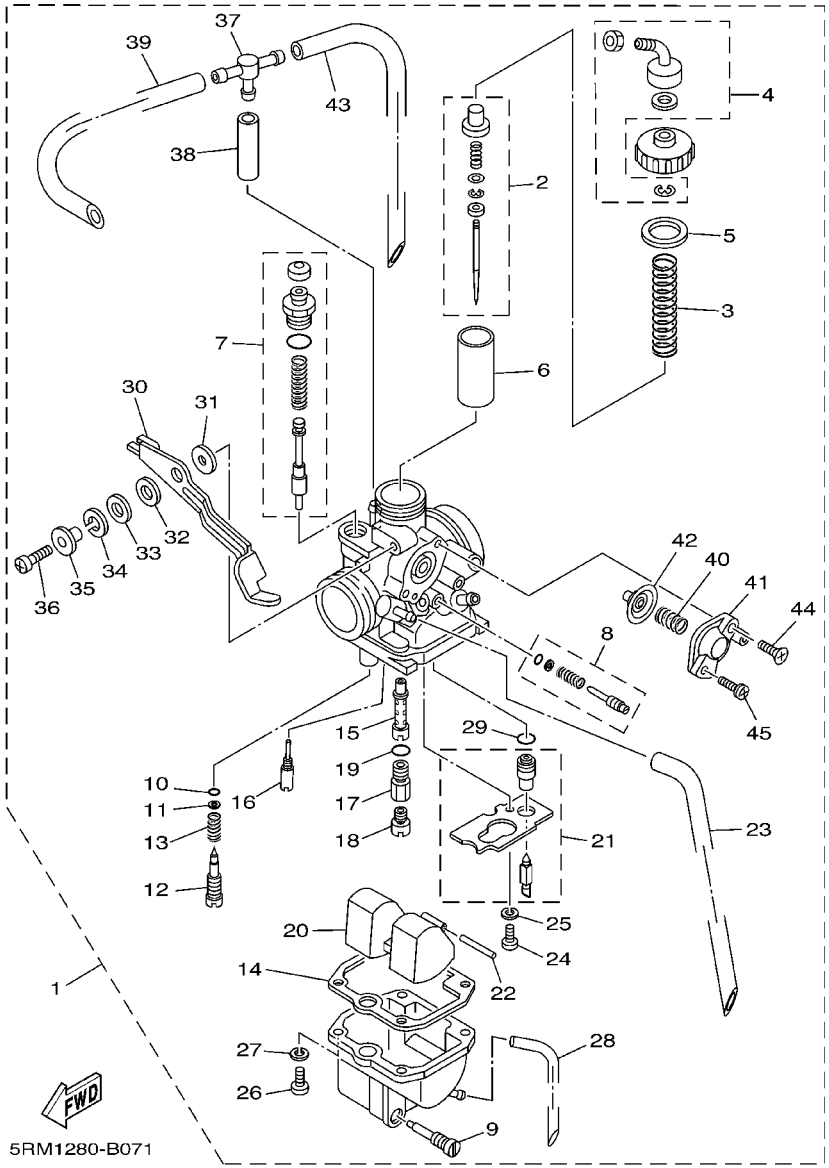

FIG. 7 CARBURADOR

REF. NO.	CODIGO NO.	DESCRIPCION	5RM1	5RM2				OBSERVACION
28	5RM–14196–10	.TUBO DE DRENASE	1	1				
29	4LS–14147–00	.ANILLO O	1	1				
30	5HH–14276–00	.PALANCA	1	1				
31	3SP–14179–00	.ARANDELA PALANCA ARRANQUE	1	1				
32	3SP–14194–00	.ANILLO	1	1				
33	3SP–14128–00	.ARANDELA	1	1				
34	92907–08100	.ARANDELA	1	1				
35	3SP–14264–00	.COLLAR	1	1				
36	3SP–14216–00	.TORNILLO	1	1				
37	66E–14251–00	.NIPLE	1	1				
38	5HP–14348–00	.MANGUERA	1	1				
39	5RM–14197–10	.TUBO RESPIRADERO	1	1				
40	5AP–14933–00	.RESORTE DE DIAFRAGMA	1	1				
41	5HP–14280–00	.CUBIERTA DE CARBURADOR	1	1				
42	5AP–14940–00	.DIAFRAGMA COMPLETO	1	1				
43	5RM–14197–30	.TUBO RESPIRADERO	1	1				
44	5HP–14565–00	.TORNILLO	1	1				
45	5HP–14216–00	.TORNILLO	1	1				

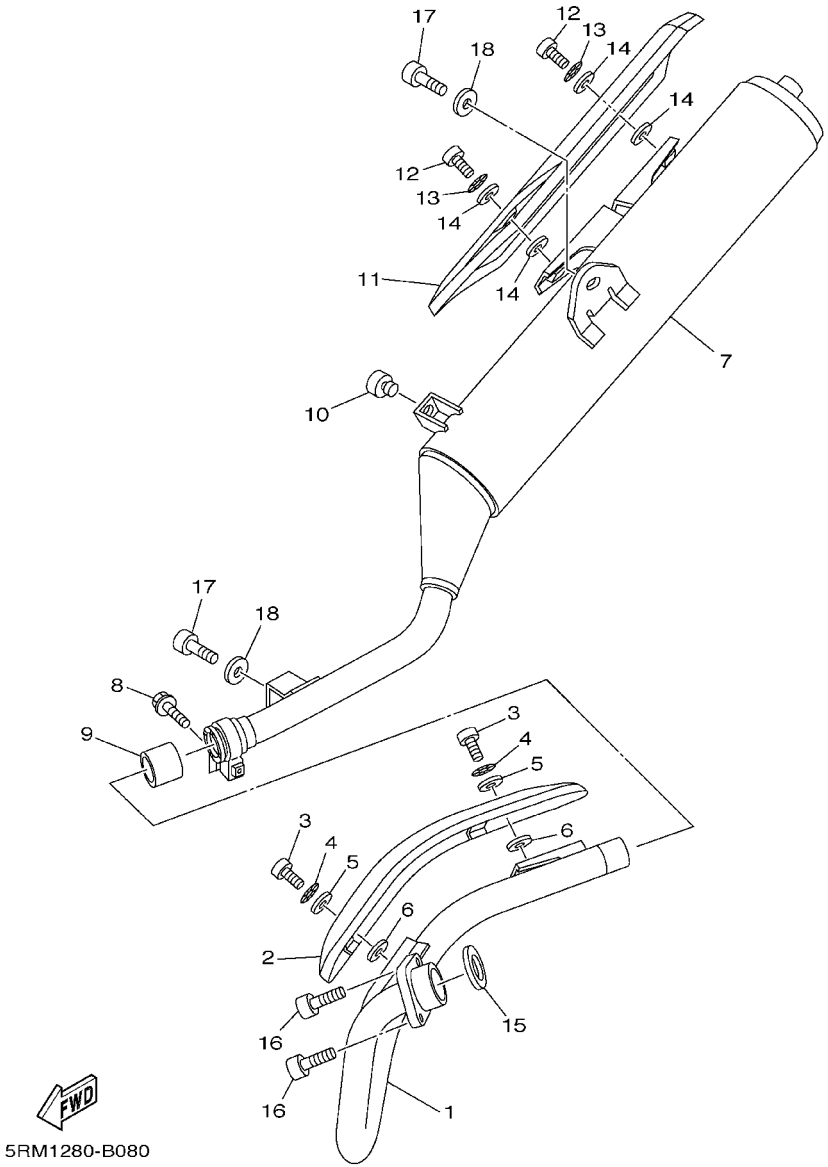

FIG. 8 DESCARGA

REF. NO.	CODIGO NO.	DESCRIPCION	5RM1	5RM2				OBSERVACION
1	5RM-14611-00	TUBO DE ESCAPE 1	1	1				
2	5RM-E4628-00	PROTECTOR DE TUBO DE ESCAPE	1	1				
3	90149-06W04	TORNILLO DE REGLAJE	2	2				
4	90206-06090	ARANDELA ONDULADA	2	2				
5	90202-05187	ARANDELA DE PLANA	2	2				
6	90202-05188	ARANDELA DE PLANA	2	2				
7	5RM-E4711-00	SILENCIADOR 1	1	1				
8	9502M-08035	PERNO, DE BRIDA	1	1				
9	4FU-14714-01	EMPAQUE DE SILENCIADOR	1	1				
10	2TY-F4181-00	AMORTIGUADOR DE MONTAJE 1	1	1				
11	5RM-E4758-00	PROTECTOR DE SILENCIADOR	1	1				
12	98980-06012	TORNILLO DE AJUSTE	2	2				
13	90206-06090	ARANDELA ONDULADA	2	2				
14	90201-05016	ARANDELA PLANA	4	4				
15	4BR-14613-00	JUNTA, TUBO DE ESCAPE	1	1				
16	9131M-06020	PERNO	2	2				
17	9131M-08016	PERNO	2	2				
18	90201-08326	ARANDELA PLANA	2	2				

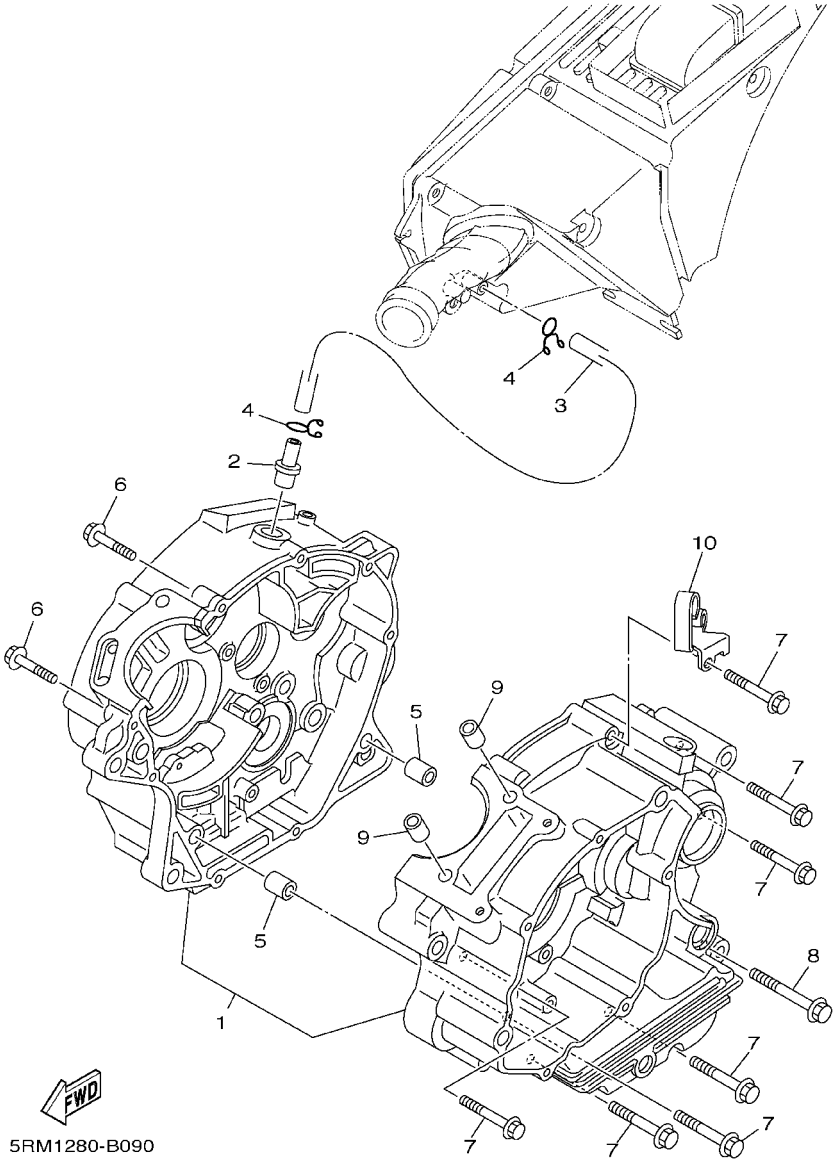

FIG. 9 CARTER

REF. NO.	CODIGO NO.	DESCRIPCION	5RM1	5RM2				OBSERVACION
1	5HH-E5150-01	CARTER COMPLETO	1					
	5LX-E5150-01	CARTER COMPLETO		1				
2	5HH-E1167-00	CUBIERTA RESPIRADERO 2	1	1				
3	5RM-E1166-00	TUBO RESPIRADERO 1	1	1				
4	90467-13858	PRESILLA	2	2				
5	99530-10114	PASADOR, DE CLAVIJA	2	2				
6	90109-06W35	PERNO	2	2				
7	90109-06W36	PERNO	7	7				
8	90109-06W37	PERNO	1	1				
9	99530-10114	PASADOR, DE CLAVIJA	2	2				
10	5RM-E5441-00	SOSTEN DE CABLE DE EMBRAGUE	1	1				

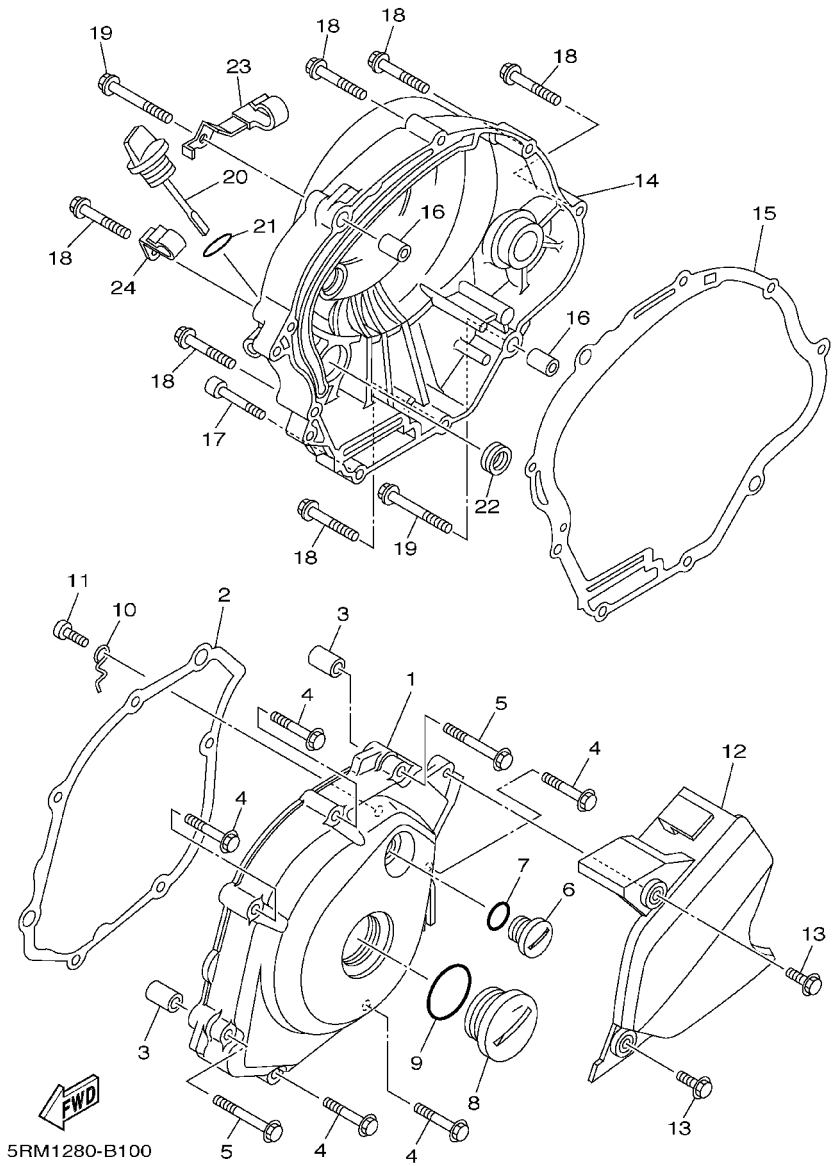

FIG. 10 CUBIERTA DE CARTER 1

REF. NO.	CODIGO NO.	DESCRIPCION	5RM1	5RM2				OBSERVACION
1	5HH–E5411–01	CUBIERTA DE CARTER 1	1	1				
2	5HH–E5451–00	EMPAQ DE CUBIERTA DE CARTER	1	1				
3	99530–10114	PASADOR, DE CLAVIJA	2	2				
4	9502M–06035	PERNO, DE BRIDA	5	5				
5	9502M–06045	PERNO, DE BRIDA	2	2				
6	90340–14W02	TORNILLO, DE DRENAJE	1	1				
7	93210–14800	JUNTA TORICA	1	1				
8	90340–32W03	TORNILLO, DE DRENAJE	1	1				
9	93210–32800	JUNTA TORICA	1	1				
10	5HH–E5191–00	PLACA	1	1				
11	9851M–06010	TORNILLO DE CABEZA CON PLANA	1	1				
12	5RM–E5418–00	CUBIERTA CAJA DE CADENA	1	1				
13	9581M–06016	TUERCA DE REBORDE	2	2				
14	5HH–E5421–10	TAPA DE CARTER DERECHA	1					
	5HH–E5421–00	TAPA DE CARTER DERECHA		1				
15	5HH–E5461–00	JUNTA TAPA CARTER DRCHO	1	1				
16	99530–10114	PASADOR, DE CLAVIJA	2	2				
17	91380–06035	PERNO	1	1				
18	9502M–06035	PERNO, DE BRIDA	6	6				
19	9502M–06045	PERNO, DE BRIDA	2	2				
20	5HH–E5362–00	TAPON DEL NIVEL DE ACEITE	1	1				
21	93210–19800	JUNTA TORICA	1	1				
22	93101–10142	RETEN DE ACEITE	1	1				
23	90465–08802	BRIDA	1					
24	90465–08801	BRIDA	1					

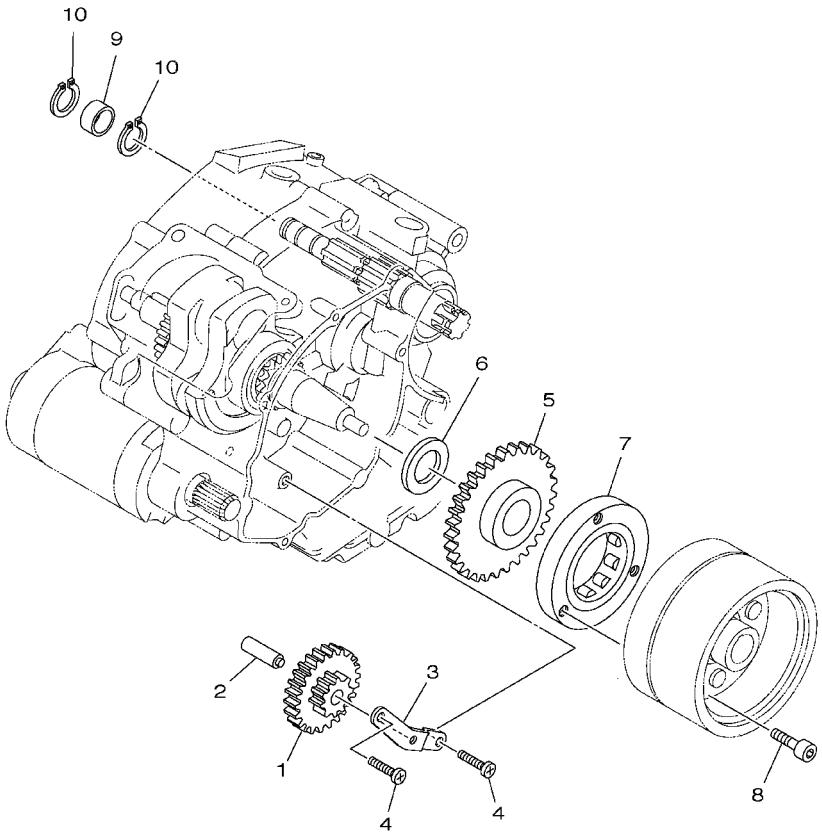

5RM1280-B110

FIG. 11 ARRANQUE

REF. NO.	CODIGO NO.	DESCRIPCION	5RM1	5RM2				OBSERVACION
1	5HH–E5512–00	ENGRENAJE NEUTRO	1					
2	5HH–E5521–00	EJE 1	1					
3	5HH–E5532–00	PLACA DE ENGRENAJE NEUTRO	1					
4	9851M–06012	TORNILLO DE CABEZA CON PLANA	2					
5	5AP–15517–02	ENGRENAJE POSICION 2DA	1					
6	90201–25290	ARANDELA PLANA	1					
7	4TU–15590–00	ENSAMBLE GUIA CADENA ARRANQUE	1					
8	9131M–08020	PERNO	3					
9	90387–15W54	COLLAR	1					
10	99009–15400	PRESILLA REDONDA	2					

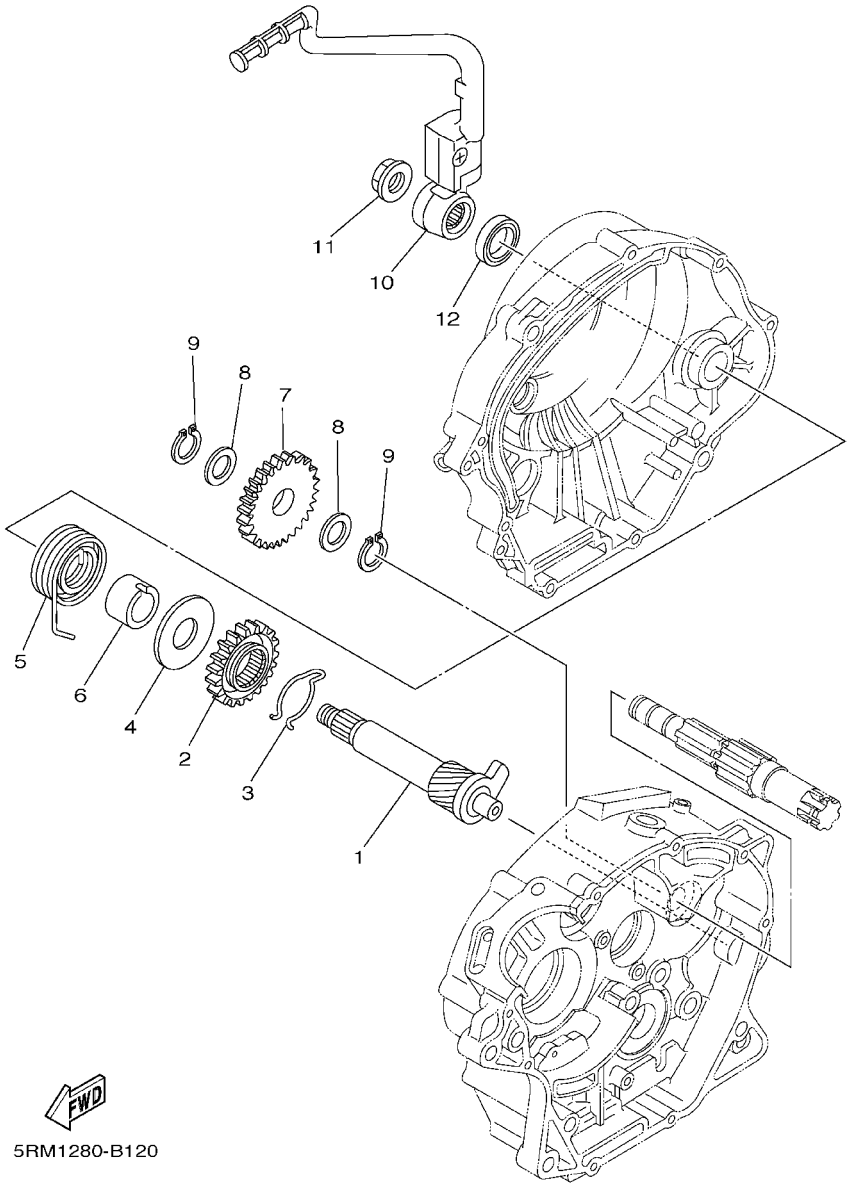

FIG. 12 EMBRAG. DEL ARRANQUE

REF. NO.	CODIGO NO.	DESCRIPCION	5RM1	5RM2				OBSERVACION
1	5RM–15660–00	EJE DEL PEDAL DE ARRAN.COMPLET		1				
2	10V–15641–00	ENGRANAJE PEDAL ARRANQUE (23T)		1				
3	90468–26048	PRESILLA		1				
4	90201–202F9	ARANDELA PLANA		1				
5	90508–26667	RESORTE DE TORSION		1				
6	5HH–E5666–00	SEPARADOR		1				
7	5HP–15651–00	PINON LIBRE, PEDAL ARRANQUE (28T)		1				
8	90201–152H7	ARANDELA PLANA		2				
9	99009–15400	PRESILLA REDONDA		2				
10	5RM–E5620–00	MANIVELA DE PEDAL COMPLETA		1				
11	90179–12813	TUERCA		1				
12	93109–20014	RETEN DE ACEITE		1				

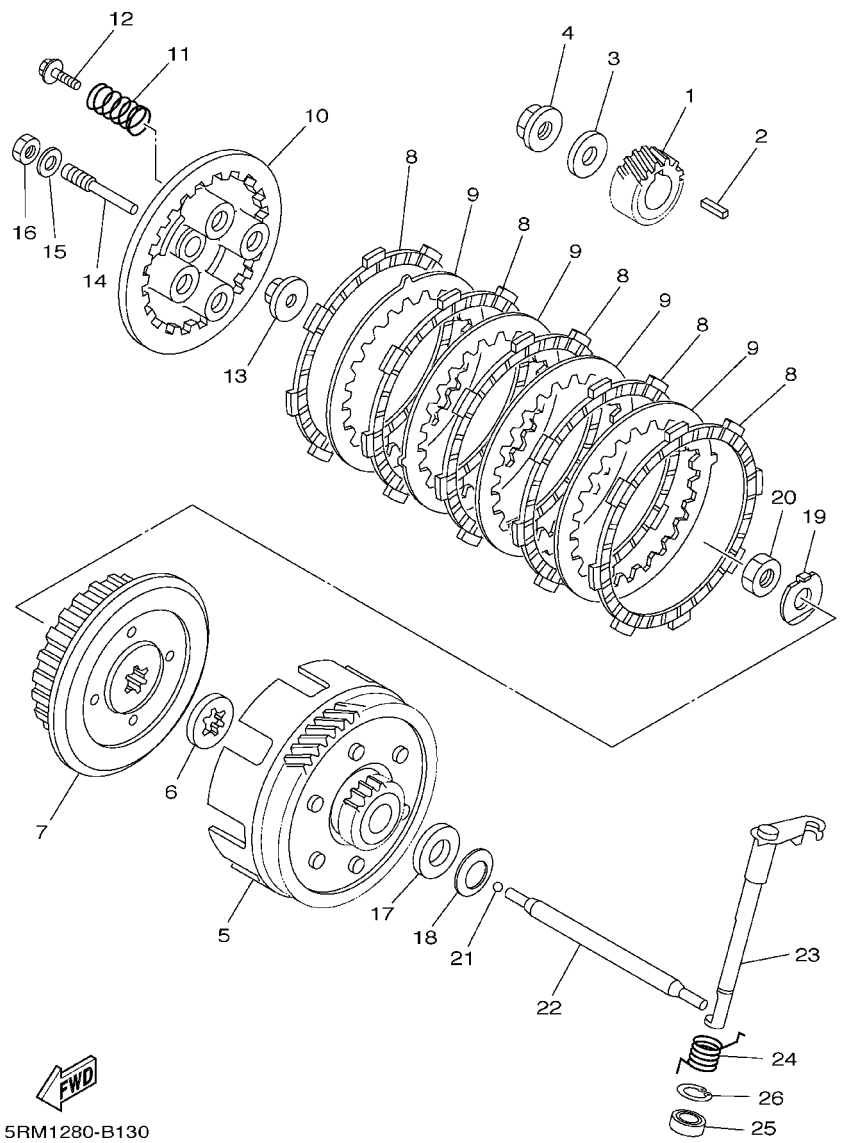

FIG. 13 EMBRAGUE

REF. NO.	CODIGO NO.	DESCRIPCION	5RM1	5RM2				OBSERVACION
1	5RE–16111–00	ENGRANAJE TRACC.PRIMARIA	1	1				
2	90282–05001	CHAVETA, RECTA	1	1				
3	90201–122H1	ARANDELA PLANA	1	1				
4	90179–12813	TUERCA	1	1				
5	5RM–E6150–00	CAMPANA DE EMBRAGUE	1	1				
6	5RM–E6154–00	ARANDELA, DE EMPUJE 1	1	1				
7	5RM–E6371–00	CUBO, DE EMBRAGUE	1	1				
8	5HH–E6321–00	PLACA DE FRICCION	5	5				
9	5RM–E6324–00	PLACA DE EMBRAGUE	4	4				
10	5RM–E6351–00	PLATO DE PRESION	1	1				
11	5RM–E6333–00	RESORTE DE EMBRAGUE 1	4	4				
12	5RM–E6337–00	TORNILLO DE RESORTE	4	4				
13	5RM–E6358–00	PLACA DE EMPUJE	1	1				
14	5RM–E6356–00	VARILLA DE EMPUJE 1	1	1				
15	5RM–E6628–00	ARANDELA	1	1				
16	5RM–E6377–00	TUERCA DE CIERRE	1	1				
17	5HH–E6164–00	PLACA DE EMPUJE 2	1	1				
18	90208–17032	ARANDELA DE RESORTE CONICO	1	1				
19	90215–12211	ARANDELA DE CIERRE	1	1				
20	90170–12060	TUERCA	1	1				
21	93503–16802	ESFERA	1	1				
22	5HH–E6357–00	VARILLA DE EMPUJE 2	1	1				
23	5RM–E6381–00	CONJ. PALANCA DE EMPUJE	1	1				
24	90508–16W13	RESORTE DE TORSION	1	1				
25	93102–12224	RETEN DE ACEITE	1	1				
26	99009–20500	PRESILLA REDONDA	1	1				

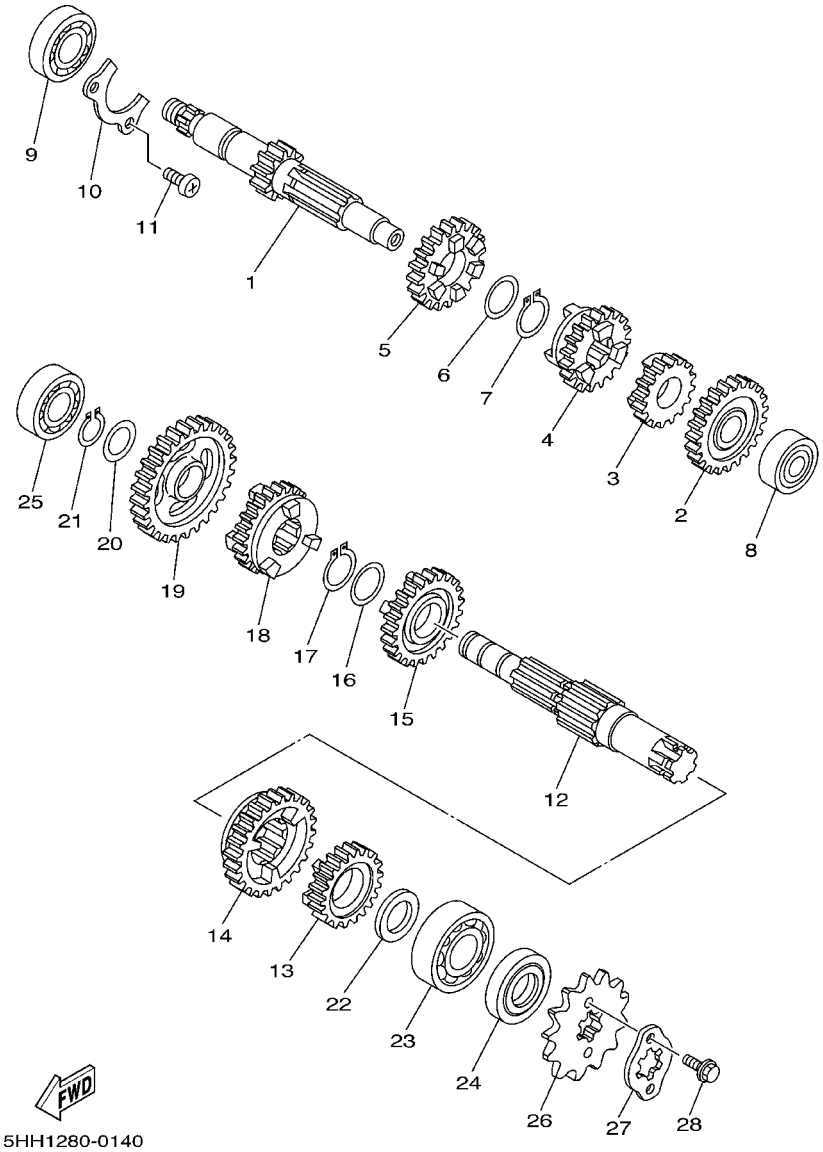

FIG. 14 TRANSMISION

REF. NO.	CODIGO NO.	DESCRIPCION	5RM1	5RM2				OBSERVACION
1	5HH–E7411–00	EJE PRIMARIO	1	1				
2	5HH–17151–01	ENGRANAJE PINON DE 5TA (24T)	1	1				
3	5RM–17121–00	ENGRANAJE DE PINON DE 2DA (18T)	1	1				
4	5RM–17131–00	ENGRANAJE PINON DE 3RA (19T)	1	1				
5	5RM–17141–00	ENGRANAJE PINON DE 4TA (22T)	1	1				
6	90201–20266	ARANDELA, PLACA (1.0T)	1	1				
7	93410–20809	SEGURO	1	1				
8	93306–20121	COJINETE	1	1				
9	93306–203YG	COJINETE	1	1				
10	5HH–E7471–00	PLACA, DE CUBIERTA	1	1				
11	9851M–06014	TORNILLO DE CABEZA CON PLANA	2	2				
12	5HH–E7402–00	EJE DE TRACCION COMPLETO	1	1				
13	5HH–17251–01	ENGRANAJE RUEDA DE 5TA (21T)	1	1				
14	5RM–17221–00	ENGRANAJE RUEDA DE 2DA (32T)	1	1				
15	5RM–17231–00	ENGRANAJE RUEDA DE 3RA (25T)	1	1				
16	90201–20266	ARANDELA, PLACA (1.0T)	1	1				
17	93410–20809	SEGURO	1	1				
18	5RM–17241–00	ENGRANAJE DE RUEDA 4TA (23T)	1	1				
19	5AP–17211–00	ENGRANAJE RUEDA DE 1 RA (37T)	1	1				
20	90201–15700	ARANDELA PLANA	1	1				
21	99009–15400	PRESILLA REDONDA	1	1				
22	90201–20272	ARANDELA PLANA	1	1				
23	93306–204X8	COJINETE	1	1				
24	93102–20143	RETEN DE ACEITE	1	1				
25	93306–20218	COJINETE (6202A18DLA8NX5)	1	1				NSK
26	93822–14043	RUEDA DENTADA (14T) (5N01746141)	1	1				
27	4AN–E7456–00	SOPORTE DE CORONA	1	1				

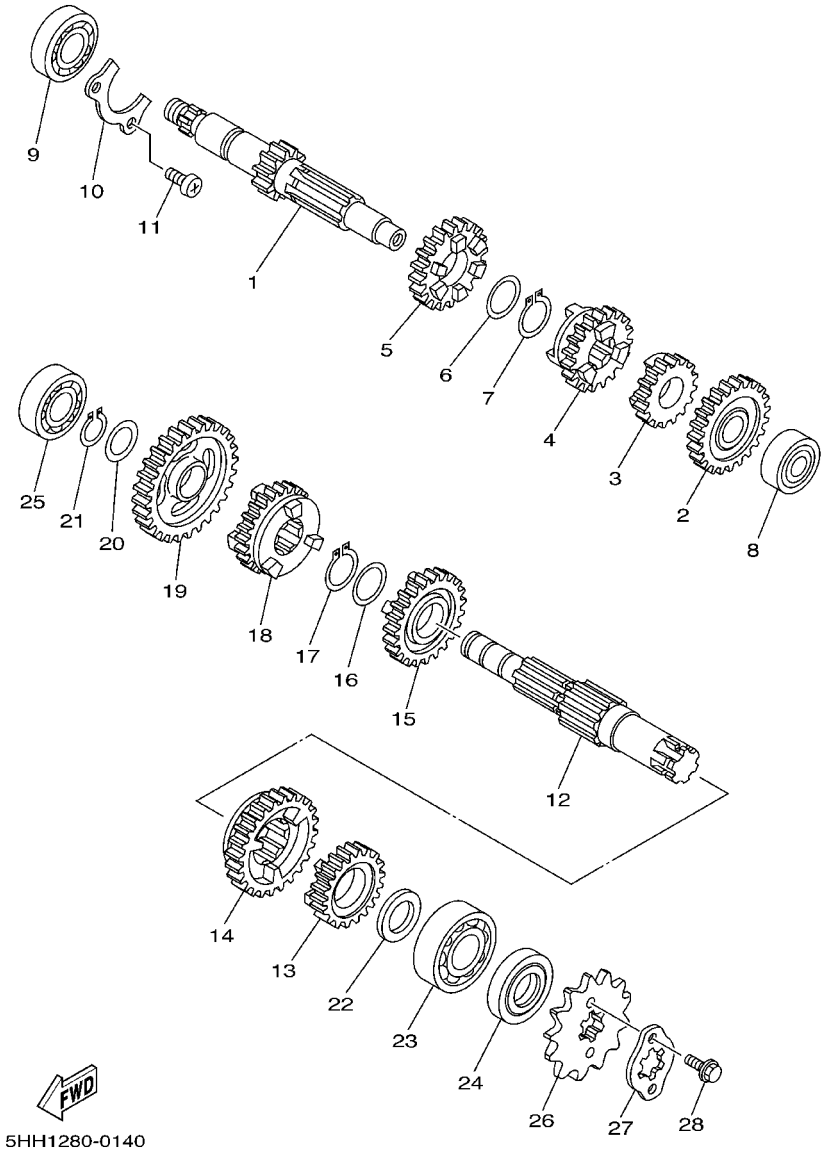

FIG. 14 TRANSMISION

REF. NO.	CODIGO NO.	DESCRIPCION	5RM1	5RM2				OBSERVACION
28	9502M–06010	PERNO, DE BRIDA	2	2				

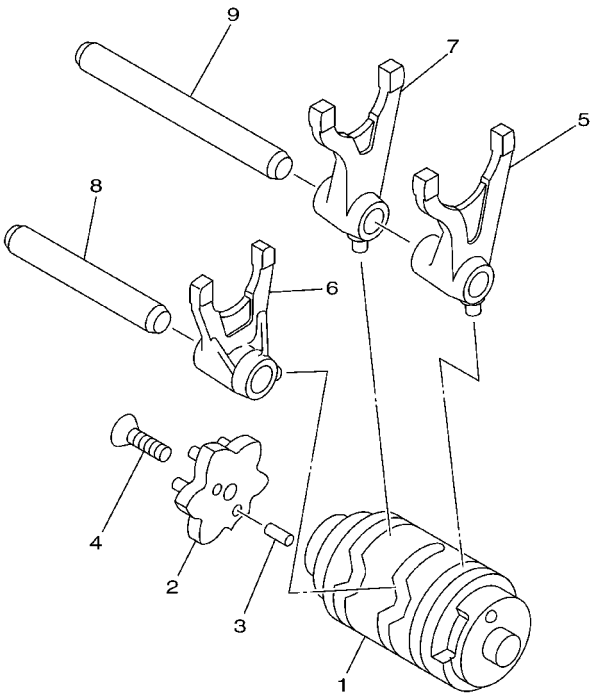

5HP1100-0140

FIG. 15 LEVA DE CAMBIO. HORQ

REF. NO.	CODIGO NO.	DESCRIPCION	5RM1	5RM2				OBSERVACION
1	5HH–E8540–00	LEVADEL CAMBIO COMPLETA	1	1				
2	5AP–18185–00	SEGMENTO DE RETENCION	1	1				
3	93604–10011	PASADOR DE CLAVIJA	2	2				
4	90149–06W03	TORNILLO DE REGLAJE	1	1				
5	5HH–E8511–00	HORQUILLA DEL CAMBIO 1	1	1				
6	5HH–E8512–00	HORQUILLA DEL CAMBIO 2	1	1				
7	5HH–E8513–00	HORQUILLA DE CAMBIO 3	1	1				
8	5HH–E8531–00	BARRA GUIA HORQ. CAMBIO 1	1	1				
9	5HH–E8535–00	BARRA GUIA HORQ.CAMBIO 2	1	1				

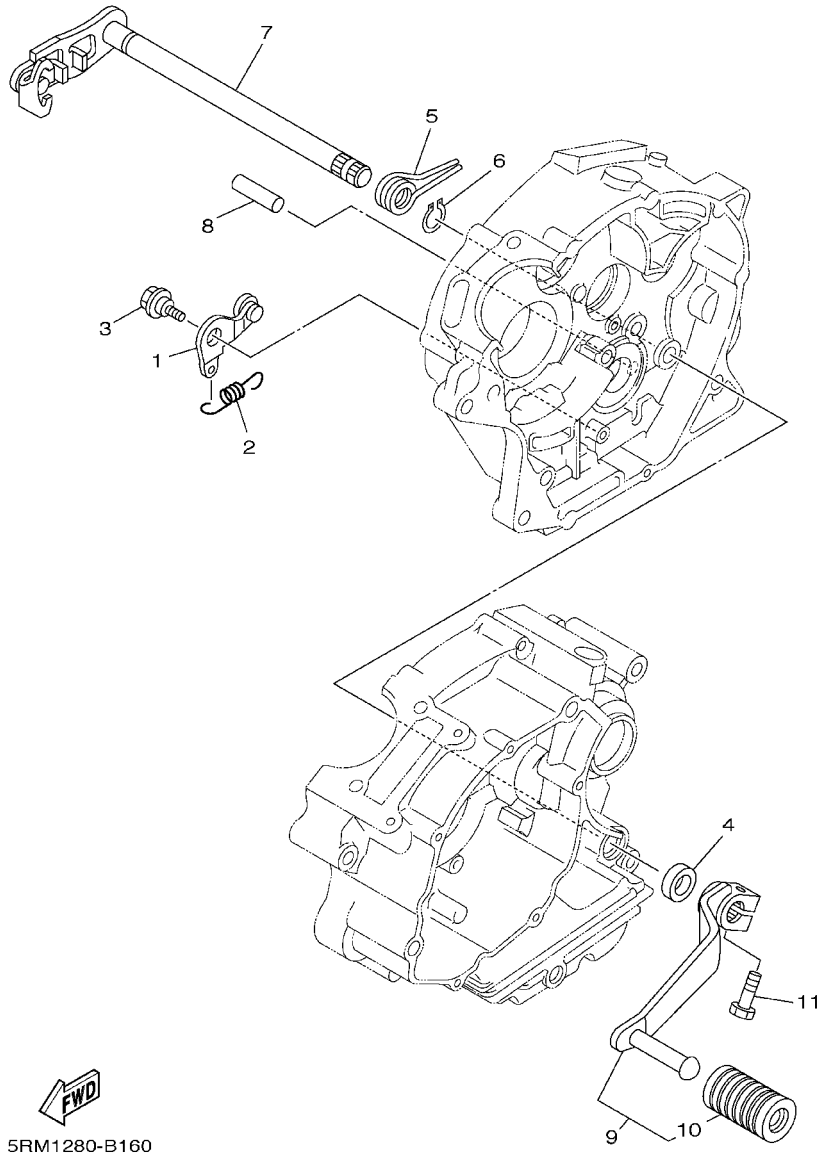

FIG. 16 EJE DE CAMBIO. PEDAL

REF. NO.	CODIGO NO.	DESCRIPCION	5RM1	5RM2				OBSERVACION
1	5AP–18140–00	PALANCA DE TOPE COMPLETA	1	1				
2	5HH–E8337–00	RESORTE	1	1				
3	90109–063F7	PERNO	1	1				
4	93101–12173	RETEN DE ACEITE	1	1				
5	90508–32801	RESORTE DE TORSION	1	1				
6	99001–10600	PRESILLA REDONDA	1	1				
7	5HH–E8101–01	EJE SELECTOR COMPLETO	1	1				
8	93608–30839	PASADOR DE CLAVIJA	1	1				
9	5RM–E8110–00	PEDAL DE CAMBIO COMPLETO	1	1				
10	5HH–E8113–00	.FUNDA DEL PEDAL DEL CAMBIO	1	1				
11	9702M–06020	PERNO	1	1				

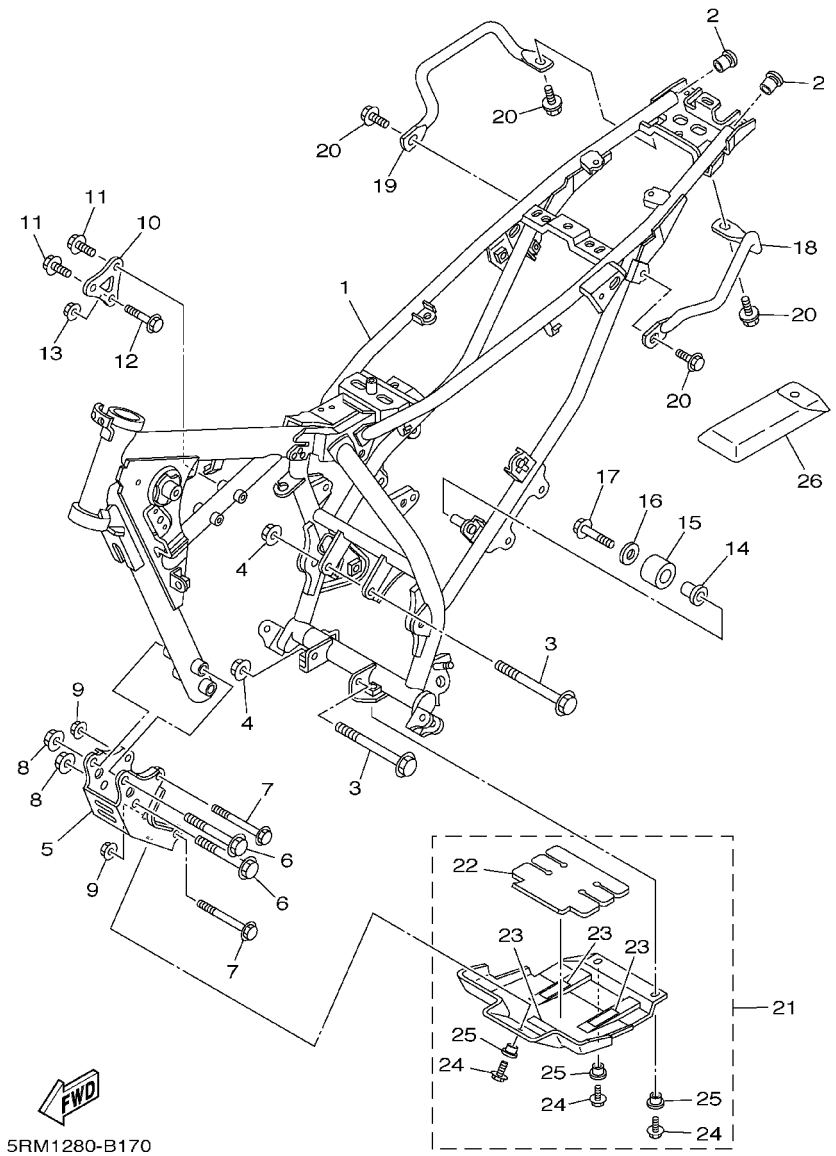

FIG. 17 CUADRO

REF. NO.	CODIGO NO.	DESCRIPCION	5RM1	5RM2				OBSERVACION
1	5RM–F1110–00–35	ARMAZON COMPLETO	1	1				SL
2	90338–16148	TAPON	2	2				
3	90105–08007	TORNILLO	2	2				
4	90185–08169	TUERCA AUTOBLOCANTE	2	2				
5	5RM–F1316–00–35	SOPORTE DE MOTOR 3	1	1				SL
6	9581M–10075	TUERCA DE REBORDE	2	2				
7	90105–08011	TORNILLO	2	2				
8	95607–10200	TUERCA DE AUTO–CIERRE	2	2				
9	90185–08169	TUERCA AUTOBLOCANTE	2	2				
10	5RM–F1317–00–35	SOPORTE DE MOTOR 3	1	1				SL
11	90105–082A0	TORNILLO	2	2				
12	90105–08002	TORNILLO	1	1				
13	90185–08169	TUERCA AUTOBLOCANTE	1	1				
14	5RM–F2184–00	BUJE	1	1				
15	5RM–F2178–00	TENSOR	1	1				
16	90201–08753	ARANDELA PLANA	1	1				
17	9502M–08012	PERNO, DE BRIDA	1	1				
18	5RM–F127A–00–35	MANIJA FIJA	1	1				SL
19	5RM–F1275–00–35	SOPORTE TRASERO	1	1				SL
20	9582M–08014	TUERCA DE REBORDE	4	4				
21	5HP–W2147–00	PROTECTOR, DE MOTOR	1	1				AP
22	5HP–21485–00	.AMORTIGUADOR DE GOMA 1	1	1				
23	5HP–21268–00	.SELLO	3	3				
24	95817–06016	.TUERCA DE REBORDE	3	3				
25	90387–06681	.COLLAR	3	3				
26	5RM–28100–00	JUEGO DE HERRAMIENTAS	1	1				

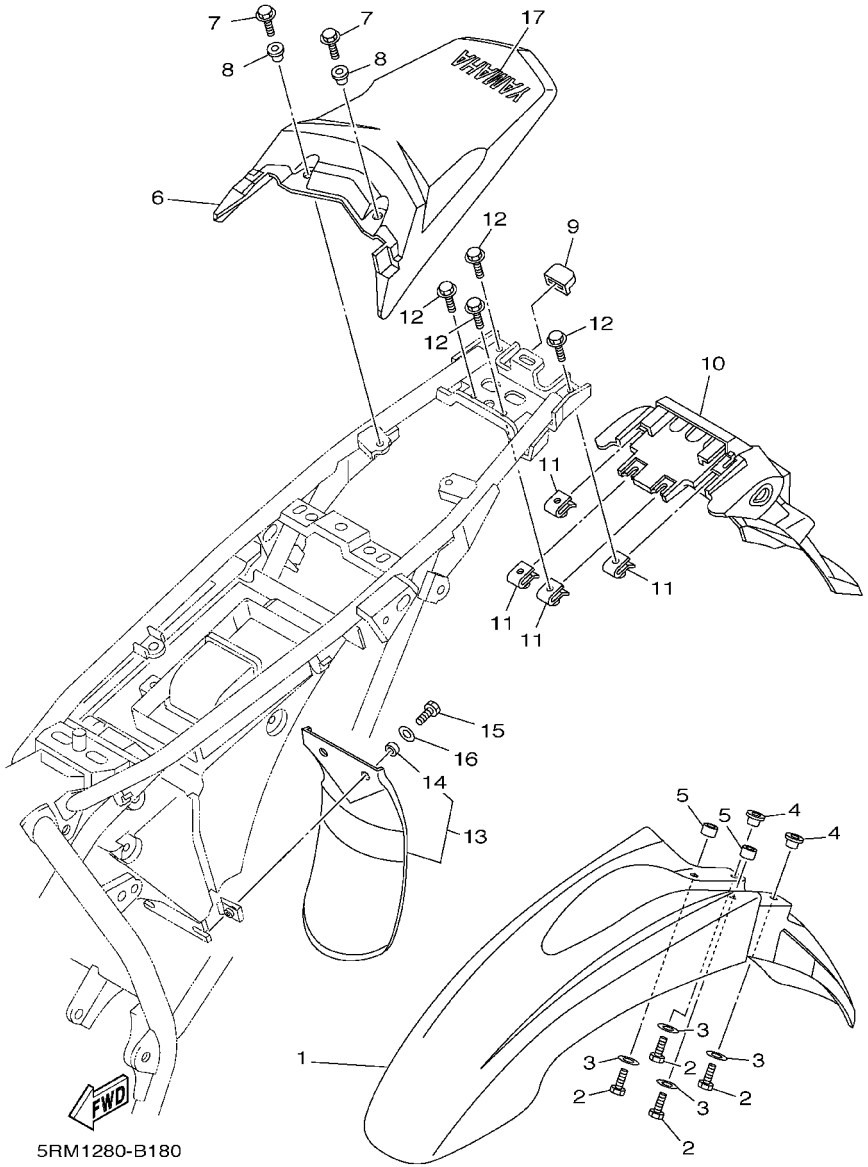

FIG. 18 GUARDABARRO

REF. NO.	CODIGO NO.	DESCRIPCION	5RM1	5RM2				OBSERVACION
1	5RM–F1511–00	GUARDABARRO DELANTERO	1	1				UR PARA DPBSE
	5RM–F1511–10	GUARDABARRO DELANTERO	1	1				UR PARA HTR
	5RM–F1511–20	GUARDABARRO DELANTERO	1	1				UR PARA YB
2	9700M–06020	PERNO	4	4				
3	90201–06804	ARANDELA PLANA	4	4				
4	90387–061V4	COLLAR	2	2				
5	90387–06023	COLLAR	2	2				
6	5RM–F1611–00	GUARDABARRO TRASERO	1	1				UR PARA DPBSE
	5RM–F1611–10	GUARDABARRO TRASERO	1	1				UR FOR HTR
	5RM–F1611–20	GUARDABARRO TRASERO	1	1				UR PARA YB
7	9580M–06014	TUERCA DE REBORDE	2	2				
8	90387–064J1	COLLAR	2	2				
9	5RM–F1719–00	ANILLO PROTECTOR	1	1				
10	5RM–F1685–00	SOPORTE DE LICENCIA	1	1				
11	90183–06023	TUERCA DE RESORTE	4	4				
12	9580M–06014	TUERCA DE REBORDE	4	4				
13	5RM–F1642–00	GUARDA DE CHARNELA	1	1				
14	90387–060T4	.COLLAR	2	2				
15	9700M–06016	PERNO	2	2				
16	90201–06804	ARANDELA PLANA	2	2				
17	99246–00080	EMBLEMA, YAMAHA	1	1				

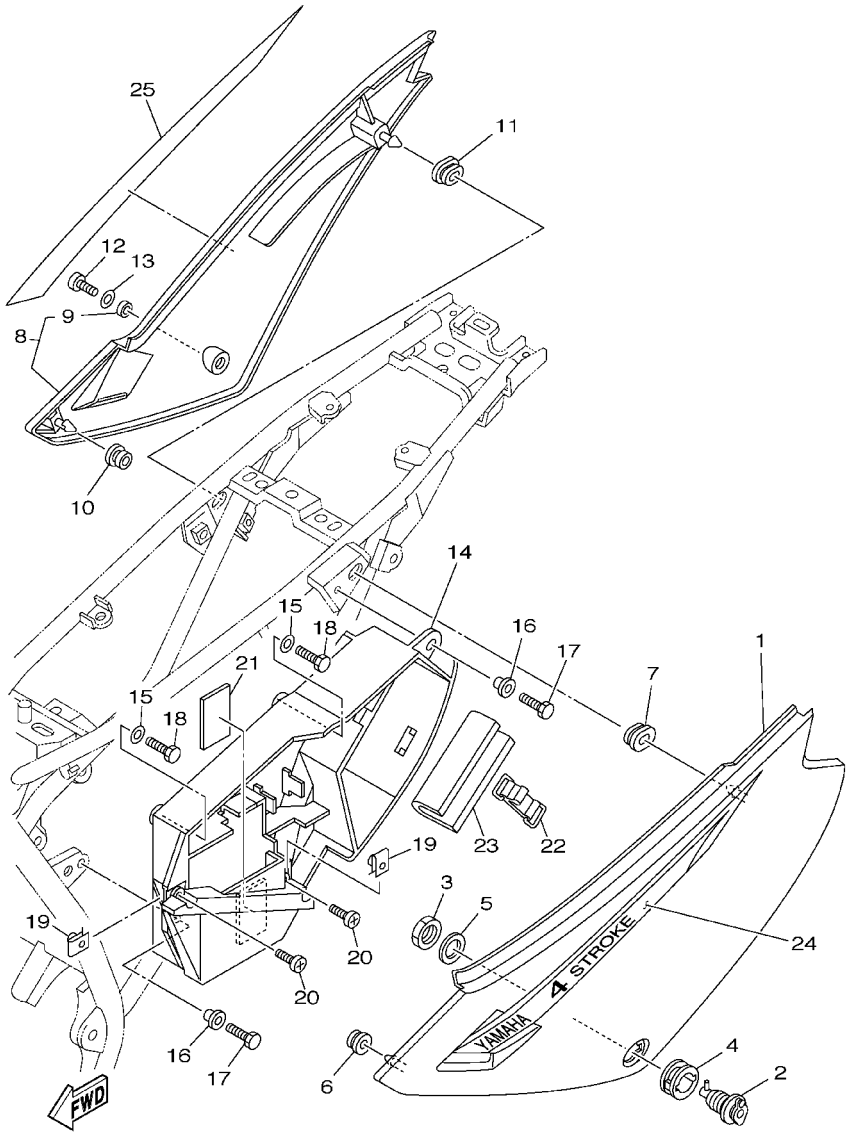

5RM1280-B190

FIG. 19 CUBIERTA LATERAL

REF. NO.	CODIGO NO.	DESCRIPCION	5RM1	5RM2				OBSERVACION
1	5RM–F1711–00	CUBIERTA LATERAL 1	1	1				UR PARA DPBSE
	5RM–F1711–10	CUBIERTA LATERAL 1	1	1				UR PARA HTR
	5RM–F1711–20	CUBIERTA LATERAL 1	1	1				UR PARA YB
2	35N–F1780–00	CERRADURA COMPLETA	1	1				
3	90170–22187	TUERCA	1	1				
4	90480–24186	TAPON	1	1				
5	90201–225A4	ARANDELA PLANA (T=1.0)	1	1				
6	90480–13426	TAPON	1	1				
7	90480–01868	TAPON	1	1				
8	5RM–F1721–00	CUBIERTA LATERAL 2	1	1				UR PARA DPBSE
	5RM–F1721–10	CUBIERTA LATERAL 2	1	1				UR PARA HTR
	5RM–F1721–20	CUBIERTA LATERAL 2	1	1				UR PARA YB
9	90387–1001B	.COLLAR	1	1				
10	90480–13426	TAPON	1	1				
11	90480–01868	TAPON	1	1				
12	9890M–06016	TORNILLO DE LIGAR	1	1				
13	90201–06804	ARANDELA PLANA	1	1				
14	5RM–F177G–00	CAJA DE BATERIA	1	1				
15	90201–06804	ARANDELA PLANA	2	2				
16	90387–064J1	COLLAR	2	2				
17	9700M–06016	PERNO	2	2				
18	90101–06W10	TORNILLO	2	2				
19	90183–06023	TUERCA DE RESORTE	2	2				
20	9890M–06016	TORNILLO DE LIGAR	2	2				
21	5RM–H2123–00	ASIENTO DE BATERIA	1	1				
22	5RM–H2131–00	TIRANTE DE BATERIA	1	1				
23	5RM–F8267–00	AMORTIGUAFDOR 5	1	1				

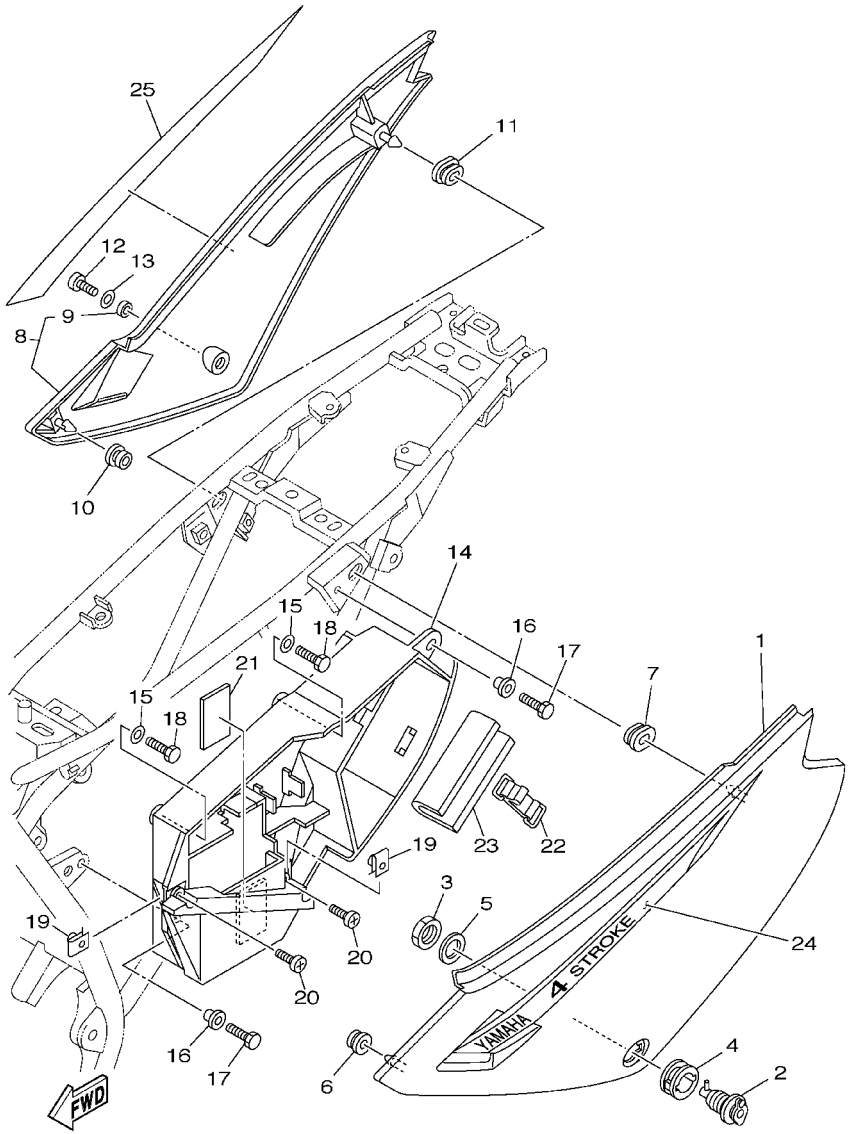

5RM1280-B190

FIG. 19 CUBIERTA LATERAL

REF. NO.	CODIGO NO.	DESCRIPCION	5RM1	5RM2				OBSERVACION
24	5RM–F173E–00	GRAFICO 1	1	1				UR PARA DPBSE
	5RM–F173E–10	GRAFICO 1	1	1				UR PARA HTR
	5RM–F173E–20	GRAFICO 1	1	1				UR PARA YB
25	5RM–F173F–00	GRAFICO 2	1	1				UR PARA DPBSE
	5RM–F173F–10	GRAFICO 2	1	1				UR PARA HTR
	5RM–F173F–20	GRAFICO 2	1	1				UR PARA YB

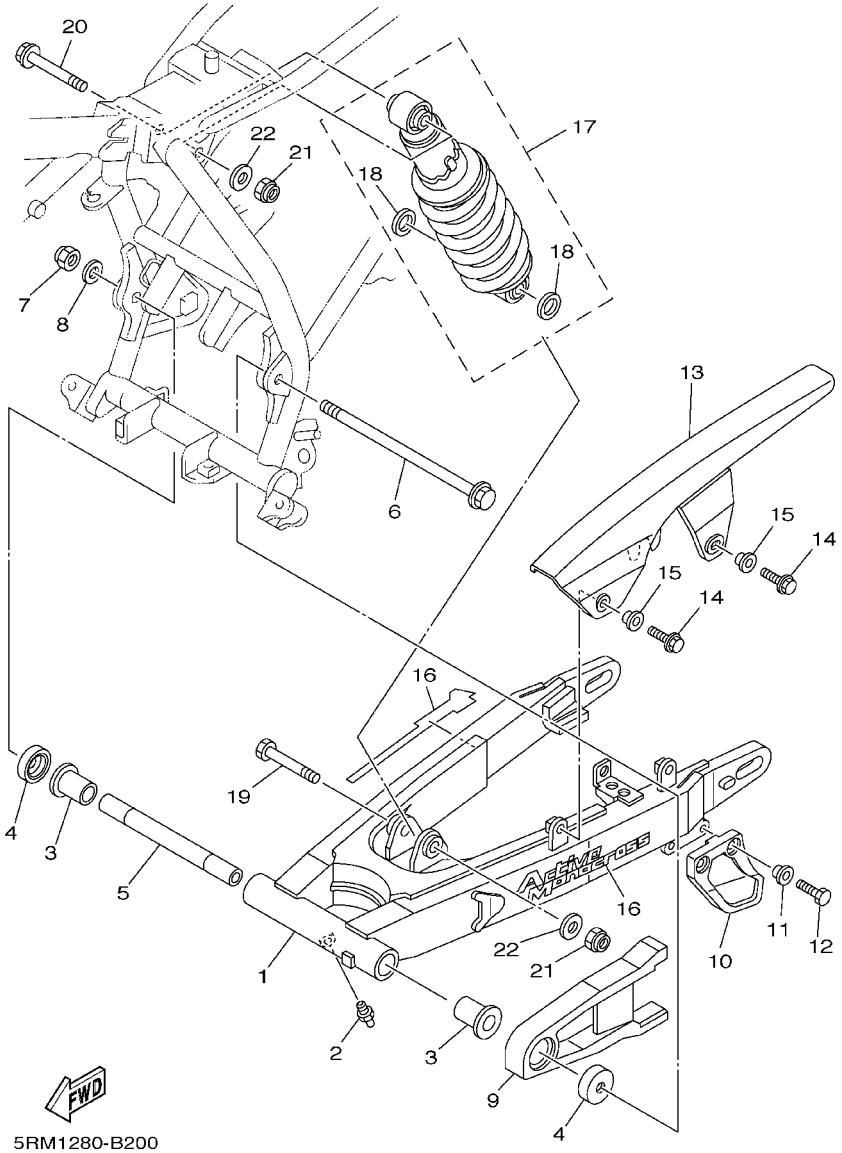

FIG. 20 BRAZO TRASERO. SUSPENSION

REF. NO.	CODIGO NO.	DESCRIPCION	5RM1	5RM2				OBSERVACION
1	5RM–F2110–00–35	BRAZO TRASERO COMPLETO	1	1				SL
2	93700–06804	BOQUILLA DE ENGRASAR	1	1				
3	90381–18800	BUJE SOLIDO	2	2				
4	5L9–F2128–00	TAPA DE EMPIJE 1	2	2				
5	5RM–F2126–00	COLLAR DISTANCIADOR	1	1				
6	4AN–F2141–10	EJE DEL BARCULANTE	1	1				
7	90185–12W15	TUERCA AUTOBLOCANTE	1	1				
8	90201–12W69	ARANDELA PLANA	1	1				
9	5RM–F2151–00	SELLO DE GUARDA	1	1				
10	5RM–F2199–00	SOPORTE DE CADENA	1	1				
11	90387–06737	COLLAR	2	2				
12	9702M–06016	PERNO	2	2				
13	5RM–F2311–00	CABRECADENA	1	1				
14	9580M–06014	TUERCA DE REBORDE	2	2				
15	90387–064J1	COLLAR	2	2				
16	5RM–F218A–00	EMBLEMA, BRAZO TRASERO	2	2				
17	5RM–22210–00	AMORTIGUADOR TRASERO COMPLETO	1	1				
18	5NY–22475–00	.SELLO PARA POLVO	2	2				
19	90101–12498	TORNILLO	1	1				
20	90105–12425	TORNILLO	1	1				
21	95617–12100	PERNO DE PUNTAL	2	2				
22	90201–124G9	ARANDELA PLANA	2	2				

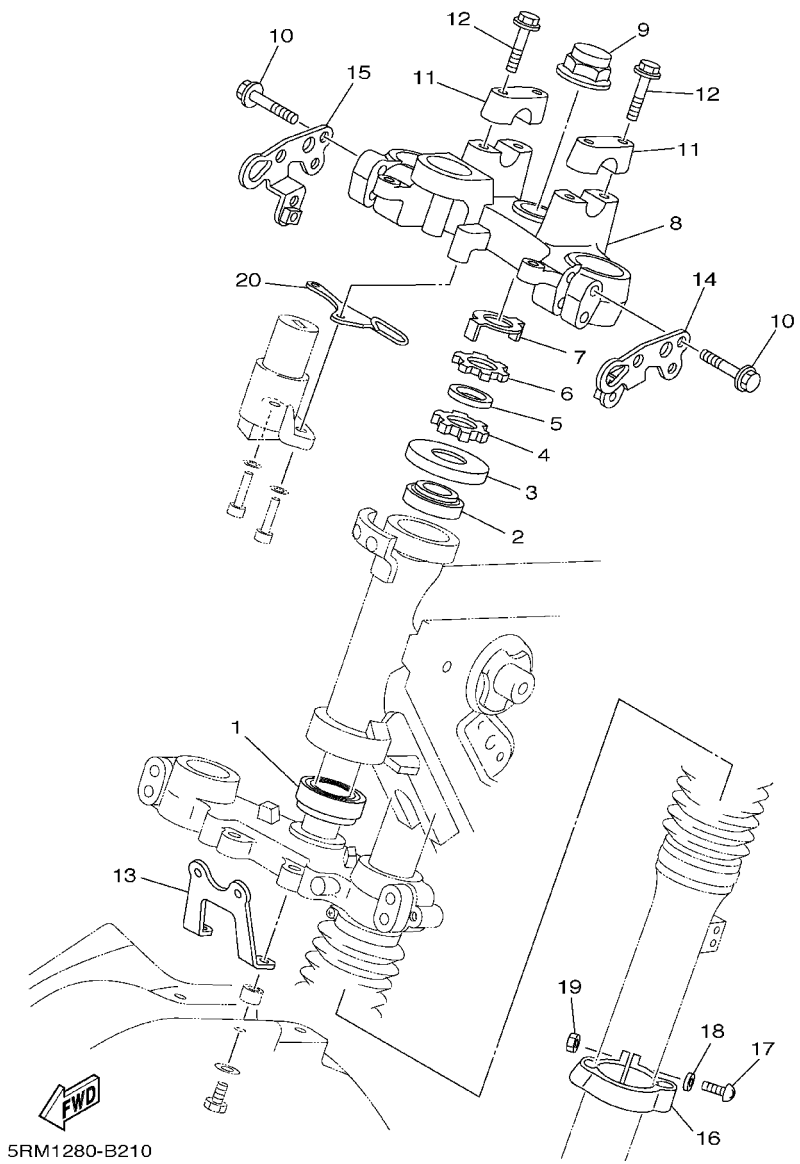

FIG. 21 DIRECCION

REF. NO.	CODIGO NO.	DESCRIPCION	5RM1	5RM2				OBSERVACION
1	93332-00079	COJINETE DE RODILLOS AHUSADO	1	1				
2	93399-99949	COJINETE	1	1				
3	5HP-23416-00	CUBIERTA DE BASE DE BOLA 2	1	1				
4	90179-25W23	TUERCA	1	1				
5	90202-26142	ARANDELA DE PLANA	1	1				
6	90179-25W22	TUERCA	1	1				
7	5HH-F3418-00	ARANDELA ESPECIAL	1	1				
8	5RM-F3435-00	PLATINA SUPERIOR	1	1				
9	90176-22050	TUERCA CORONA	1	1				
10	9502M-08040	PERNO, DE BRIDA	4	4				
11	3V9-F3441-10	SOPORTE DE MANUBRIO	2	2				
12	9502L-08035	PERNO, DE BRIDA	4	4				
13	5RM-F3174-00	SOPORTE DEL FARO DELANTERO	1	1				
14	5RM-H4318-00	APOYO DE FARO DELANTERO 1	1	1				
15	5RM-H4319-00	APOYO DE FARO DELANTERO 2	1	1				
16	4AN-F3317-01	SOSTEN DE CABLE	1	1				
17	9851M-05020	TORNILLO DE CABEZA CON PLANA	1	1				
18	9290M-05200	ARANDELA	1	1				
19	9530M-05600	TUERCA	1	1				
20	5RM-F3389-00	GUIA DE CABLE	1	1				

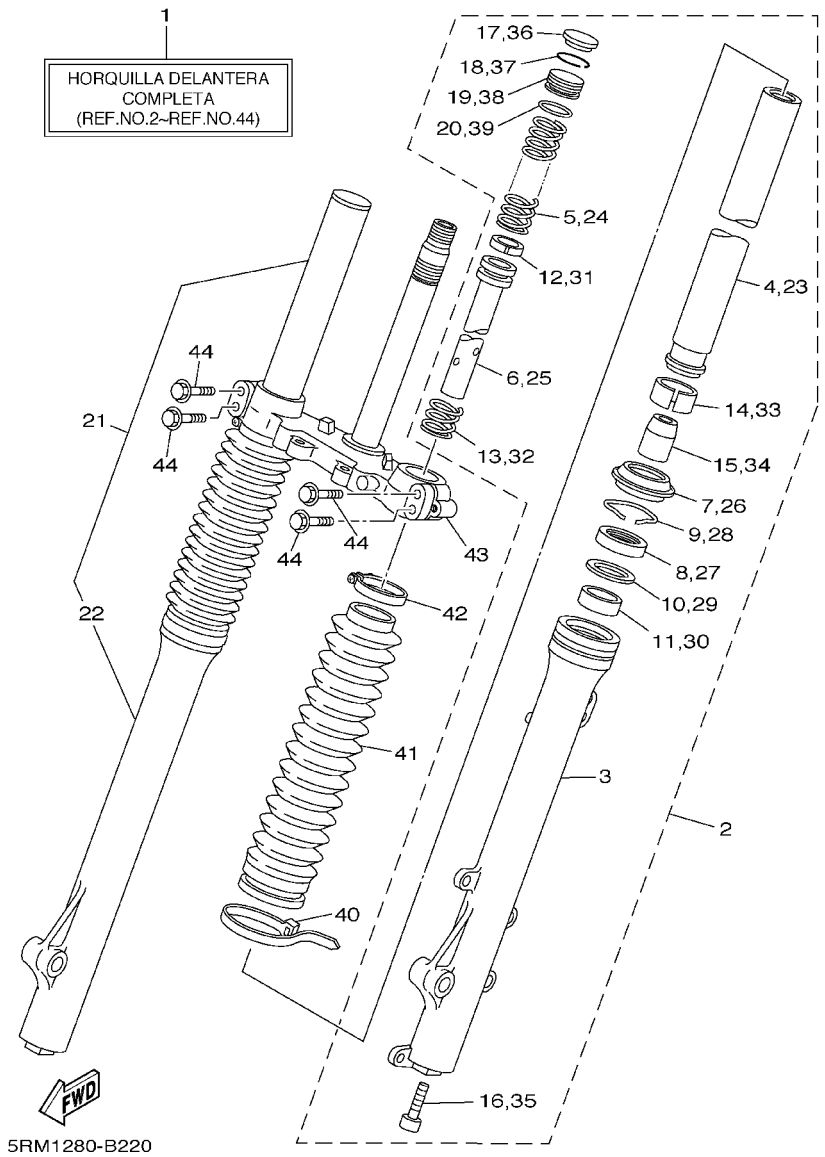

FIG. 22 HORQUILLA DELANTERA

REF. NO.	CODIGO NO.	DESCRIPCION	5RM1	5RM2				OBSERVACION
1	5RM–F3100–00	HORQUILLA DELANTERA COMPLETA	1	1				
2	5RM–F3102–00	HORQUILLA DELANTERA COMPL.(MI)	1	1				
3	5RM–F3126–00	.TUBO EXTERIOR 1	1	1				
4	5RM–F3110–00	.TUBO INTERIOR COMPLETO 1	1	1				
5	5RM–F3351–00	.RESORTE	1	1				
6	5RM–F3171–00	.PISTON HORQUILLA DELANT.	1	1				
7	2TW–F3144–A0	.GUARDAPOLVO	1	1				
8	2TW–F3145–A0	.RETEN DE ACEITE	1	1				
9	34X–23156–00	.PRESILLA DEL RETEN DE ACEITE	1	1				
10	10V–23147–00	.ARO	1	1				
11	5RM–F3125–00	.METAL CORREDIZO 1	1	1				
12	34X–23157–00	.ANILLO DEL PISTON	1	1				
13	34X–23151–00	.RESORTE DE REBOTE	1	1				
14	5RM–F3135–00	.METAL CORREDIZO 2	1	1				
15	4AN–F3166–00	.SEPARADOR CIERRE DE ACEITE	1	1				
16	3M7–23181–00	.TORNILLO CABEZAHEXAGONAL	1	1				CON ARANDELA
17	2TW–F3168–A0	.TAPA DE HORQUILLA DELANTERA	1	1				
18	1UA–23153–00	.ANILLO DE ENGANCHE	1	1				
19	2TW–F3111–A0	.TAPON	1	1				
20	35E–23114–00	.EMPAQUE	1	1				
21	5RM–F3103–00	HORQUILLA DELANTERA COMPL.(MD)	1	1				
22	5RM–F3136–00	.TUBO EXTERIOR (DER.)	1	1				
23	5RM–F3110–00	.TUBO INTERIOR COMPLETO 1	1	1				
24	5RM–F3351–00	.RESORTE	1	1				
25	5RM–F3171–00	.PISTON HORQUILLA DELANT.	1	1				
26	2TW–F3144–A0	.GUARDAPOLVO	1	1				
27	2TW–F3145–A0	.RETEN DE ACEITE	1	1				

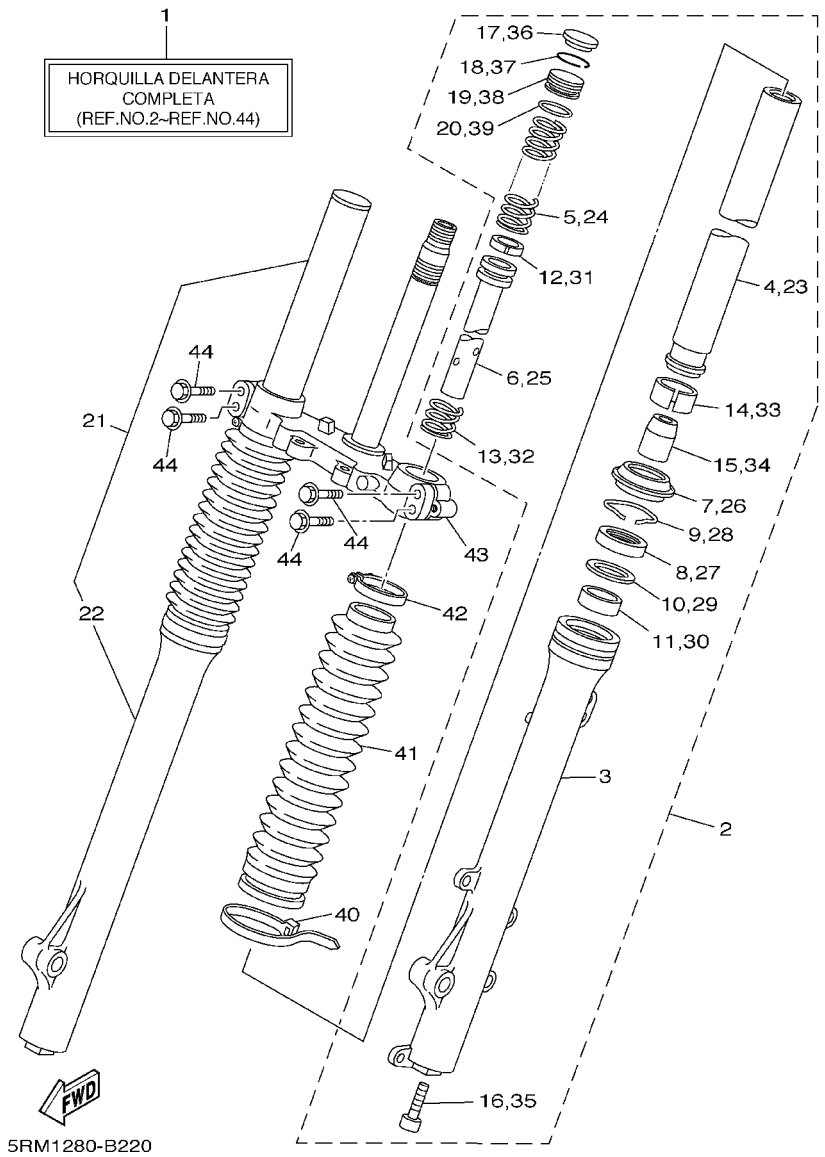

FIG. 22 HORQUILLA DELANTERA

REF. NO.	CODIGO NO.	DESCRIPCION	5RM1	5RM2				OBSERVACION
28	34X-23156-00	.PRESILLA DEL RETEN DE ACEITE	1	1				
29	10V-23147-00	.ARO	1	1				
30	5RM-F3125-00	.METAL CORREDIZO 1	1	1				
31	34X-23157-00	.ANILLO DEL PISTON	1	1				
32	34X-23151-00	.RESORTE DE REBOTE	1	1				
33	5RM-F3135-00	.METAL CORREDIZO 2	1	1				
34	4AN-F3166-00	.SEPARADOR CIERRE DE ACEITE	1	1				
35	3M7-23181-00	.TORNILLO CABEZAHEXAGONAL	1	1				CON ARANDELA
36	2TW-F3168-A0	.TAPA DE HORQUILLA DELANTERA	1	1				
37	1UA-23153-00	.ANILLO DE ENGANCHE	1	1				
38	2TW-F3111-A0	.TAPON	1	1				
39	35E-23114-00	.EMPAQUE	1	1				
40	4AN-F3192-W0	BANDA	2	2				
41	5RM-F3191-00	FUNDA	2	2				
42	4AN-F3192-10	BANDA	2	2				
43	5RM-F3340-00	PLATINA INFERIOR COMPLETA	1	1				
44	4AN-F3346-10	PERNO 1	4	4				

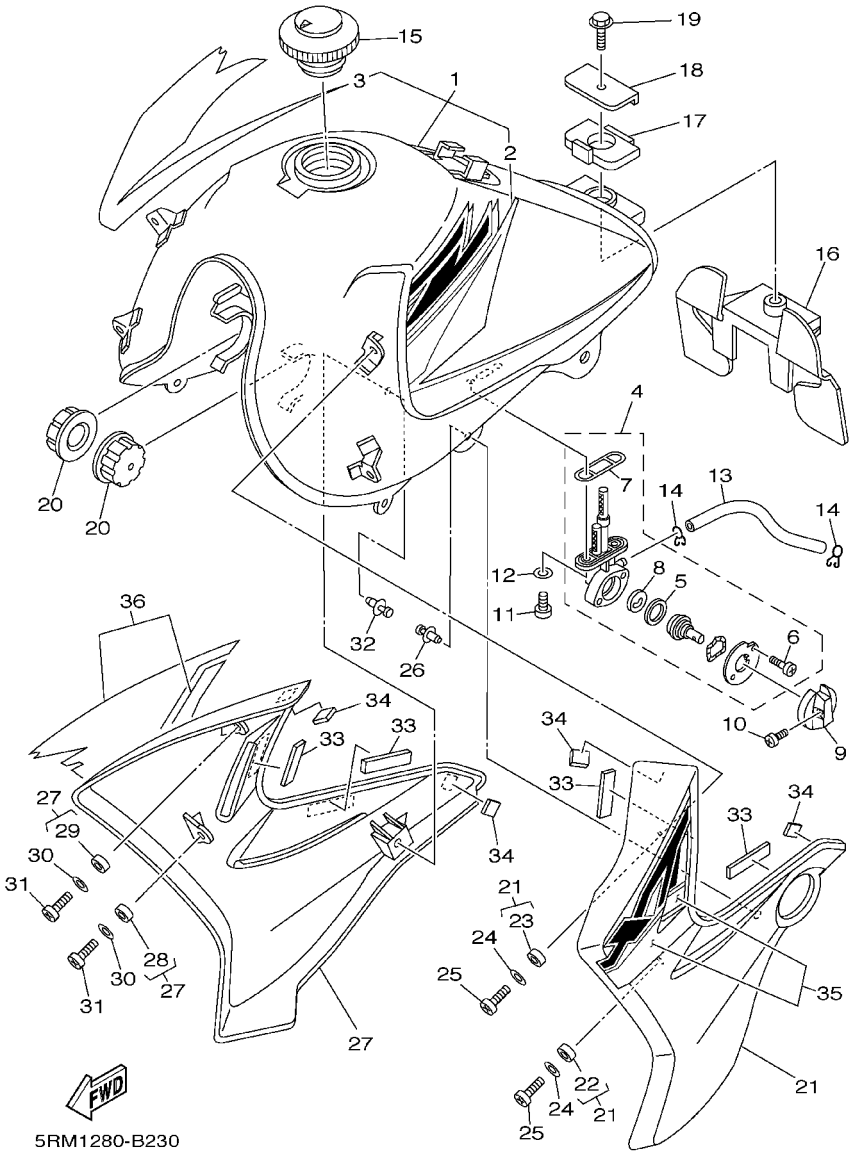

FIG. 23 DEPOSITO DE COMBUSTIBLE

REF. NO.	CODIGO NO.	DESCRIPCION	5RM1	5RM2				OBSERVACION
1	5RM–F4100–00	TANQUE COMBUSTIBLE COMPL.	1	1				UR PARA DPBSE
	5RM–F4100–10	TANQUE COMBUSTIBLE COMPL.	1	1				UR PARA HTR
	5RM–F4100–20	TANQUE COMBUSTIBLE COMPL.	1	1				UR PARA YB
2	5RM–F4244–00	.CALCOMANIA DEPOSITO COMBUST.1	1	1				UR PARA DPBSE
	5RM–F4244–10	.CALCOMANIA DEPOSITO COMBUST.1	1	1				UR PARA HTR
	5RM–F4244–20	.CALCOMANIA DEPOSITO COMBUST.1	1	1				UR PARA YB
3	5RM–F4245–00	.CALCOMANIA DEPOSITO COMBUST.2	1	1				UR PARA DPBSE
	5RM–F4245–10	.CALCOMANIA DEPOSITO COMBUST.2	1	1				UR PARA HTR
	5RM–F4245–20	.CALCOMANIA DEPOSITO COMBUST.2	1	1				UR PARA YB
4	5RM–24500–00	GRIFO DE COMBUSTIBLE 1	1	1				
5	3AJ–24534–00	.SELLO DE GRIFO	1	1				
6	98507–03008	.TORNILLO DE CABEZA CON PLANA	2	2				
7	4X8–24512–00	.EMPAQUE	1	1				
8	3AJ–24523–00	.VALVULA	1	1				
9	1YH–F4524–00	LLAVE DEL GRIFO	1	1				
10	90157–03122	TORNILLO CABEZA CONICA PLANA	1	1				
11	9890M–06016	TORNILLO DE LIGAR	2	2				
12	90202–06W01	ARANDELA DE PLANA	2	2				
13	90445–10490	TUBO (L165)	1	1				
14	90467–09W06	PRESILLA	2	2				
15	5HH–F4610–02	TAPA COMPLETA	1	1				
16	5RM–F4182–00	AMORTIGUADOR DE MONTAJE 2	1	1				
17	5RM–F4183–00	AMORTIGUADOR DE MONTAJE 3	1	1				
18	5RM–F4186–00	ARANDELA ESPECIAL	1	1				
19	9582M–06012	TUERCA DE REBORDE	1	1				
20	5HH–F4181–00	AMORTIGUADOR DE MONTAJE 1	2	2				
21	5RM–F137W–00	CUBIERTA DE GUIA DE AIRE 1	1	1				UR PARA DPBSE

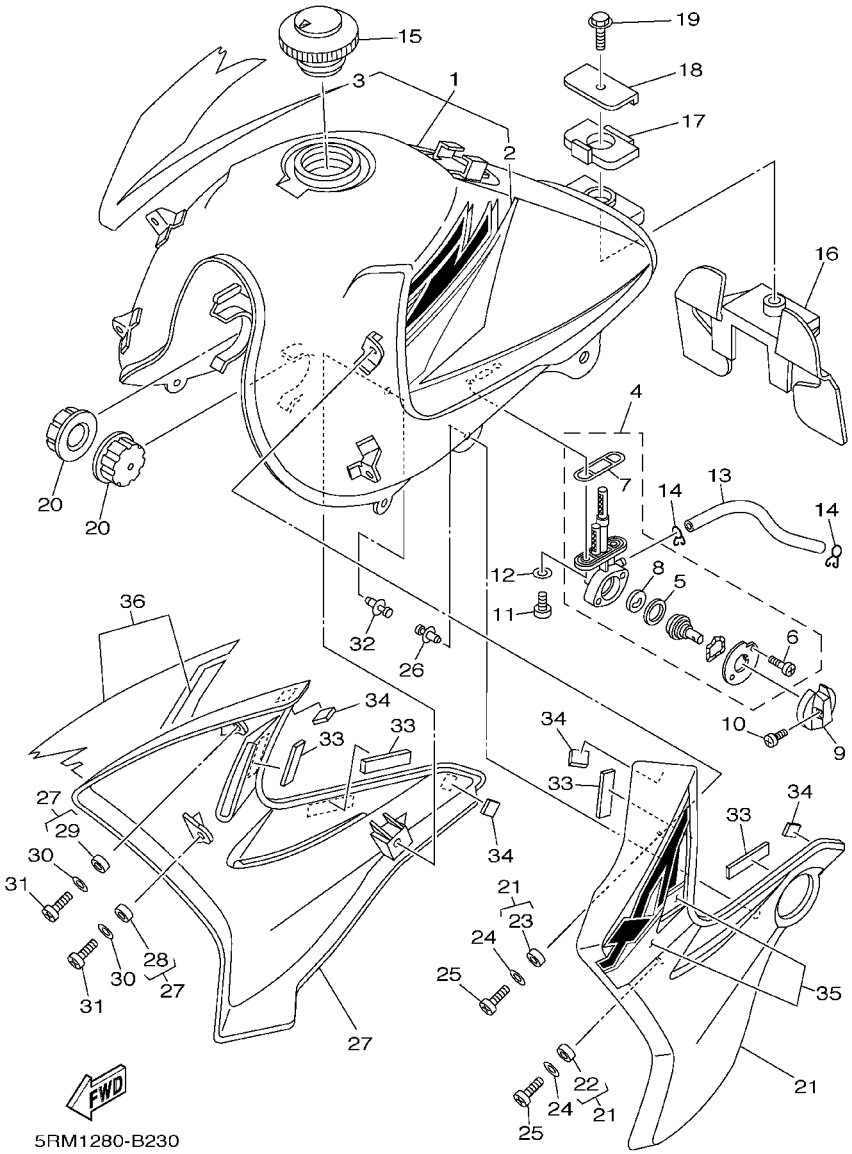

FIG. 23 DEPOSITO DE COMBUSTIBLE

REF. NO.	CODIGO NO.	DESCRIPCION	5RM1	5RM2				OBSERVACION
21	5RM–F137W–10	CUBIERTA DE GUIA DE AIRE 1	1	1				UR PARA HTR
	5RM–F137W–20	CUBIERTA DE GUIA DE AIRE 1	1	1				UR PARA YB
22	90387–1001C	.COLLAR	1	1				
23	90387–060T4	.COLLAR	1	1				
24	90201–06804	ARANDELA PLANA	2	2				
25	9890M–06012	TORNILLO DE LIGAR	2	2				
26	90269–07077	REMACHE	1	1				
27	5RM–F137X–00	CUBIERTA DE GUIA DE AIRE 2	1	1				UR PARA DPBSE
	5RM–F137X–10	CUBIERTA DE GUIA DE AIRE 2	1	1				UR PARA HTR
	5RM–F137X–20	CUBIERTA DE GUIA DE AIRE 2	1	1				UR PARA YB
28	90387–1001C	.COLLAR	1	1				
29	90387–060T4	.COLLAR	1	1				
30	90201–06804	ARANDELA PLANA	2	2				
31	9890M–06012	TORNILLO DE LIGAR	2	2				
32	90269–07077	REMACHE	1	1				
33	5RM–H3523–00	AMORTIGUADOR	4	4				
34	5RM–H4753–00	AMORTIGUADOR	4	4				
35	5RM–F4230–00	JUEGO DE CALCOMANIAS	1	1				UR PARA DPBSE
	5RM–F4230–10	JUEGO DE CALCOMANIAS	1	1				UR PARA HTR
	5RM–F4230–20	JUEGO DE CALCOMANIAS	1	1				UR PARA YB
36	5RM–F4250–00	JUEGO DE CALCOMANIAS	1	1				UR PARA DPBSE
	5RM–F4250–10	JUEGO DE CALCOMANIAS	1	1				UR PARA HTR
	5RM–F4250–20	JUEGO DE CALCOMANIAS	1	1				UR PARA YB

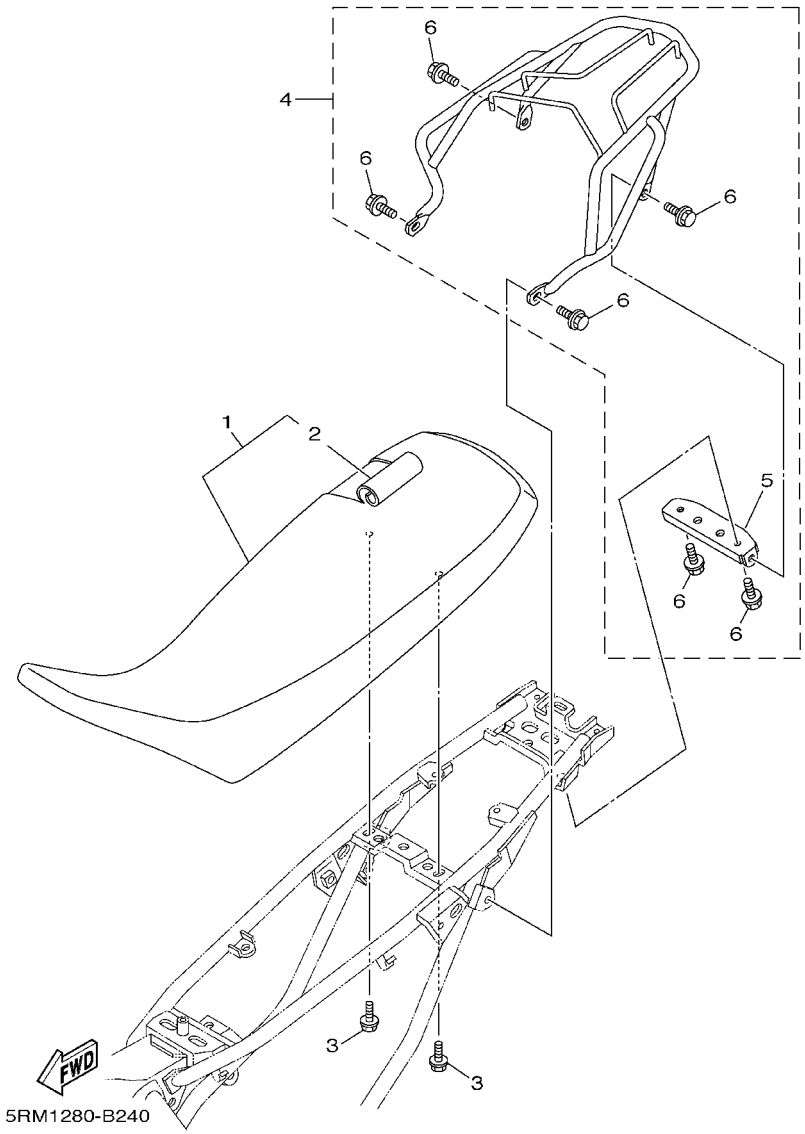

FIG. 24 ASIENTO

REF. NO.	CODIGO NO.	DESCRIPCION	5RM1	5RM2				OBSERVACION
1	5RM–F4730–10	SILLIN DOBLE COMPLETO	1	1				UR PARA DPBSE
	5RM–F4730–00	SILLIN DOBLE COMPLETO	1	1				UR PARA HTR, YB
2	5RM–F4731–10	.FUNDA DE SILLIN	1	1				UR PARA DPBSE
	5RM–F4731–00	.FUNDA DE SILLIN	1	1				UR PARA HTR, YB
3	9580M–06014	TUERCA DE REBORDE	2	2				
4	5RM–WF483–00	SUBPORTADOR COMPLETO	1	1				AP
5	5RM–F4832–00	.SOPORTE DE PORTADOR 1	1	1				
6	9582M–08014	.TUERCA DE REBORDE	6	6				

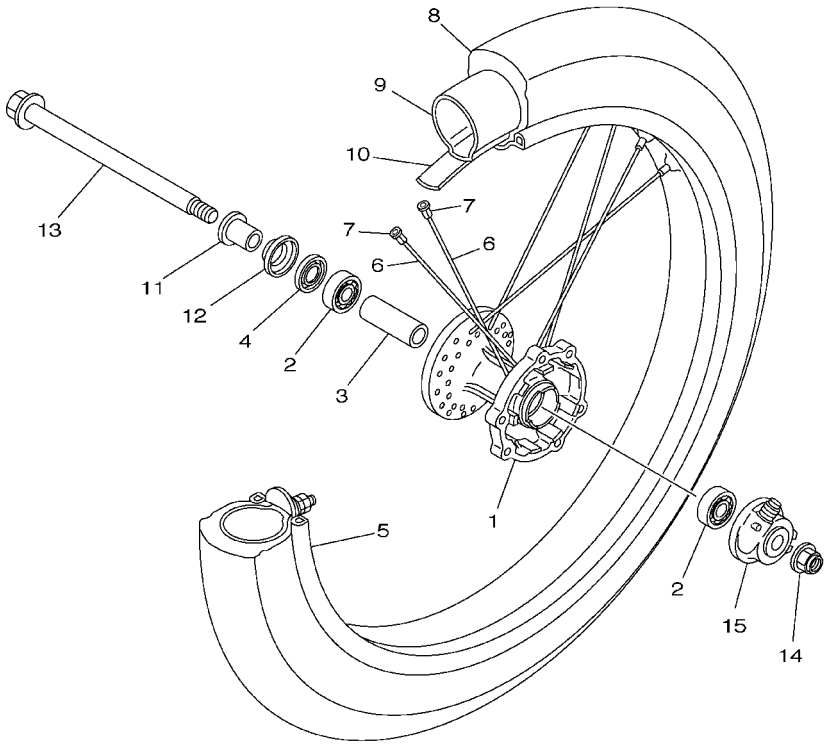

5RM1280-B250

FIG. 25 RUEDA DELANTERA

REF. NO.	CODIGO NO.	DESCRIPCION	5RM1	5RM2				OBSERVACION
1	4AN–F5111–10–35	MASA DELANTERA	1	1				SL
2	93306–20205	COJINETE (B6202)	2	2				KOYO
3	90560–15290	SEPARADOR	1	1				
4	93102–20827	RETEN DE ACEITE	1	1				
5	94416–21800	ARO (1.60–21)	1	1				
6	5RM–F5196–00	RAYOS INTERNO 1	36	36				
7	5HH–F5195–01	NIPLE	36	36				
8	94108–218L0	NEUMATICO (80/90–21 48T)	1	1				
9	94227–21848	TUBO (2.75–21)	1	1				
10	94325–21117	BANDA DE ARO (2.50–21)	1	1				YOKOHAMA
11	90387–15W36	COLLAR	1	1				
12	2TY–F5118–00	CUBIERTA DE MASA PARA POLVO	1	1				
13	5RM–F5181–00	EJE DE LA RUEDA	1	1				
14	95607–14200	TUERCA	1	1				
15	4AN–F5190–02	UNIDAD DE ENGRANAJE COMPLETA	1	1				

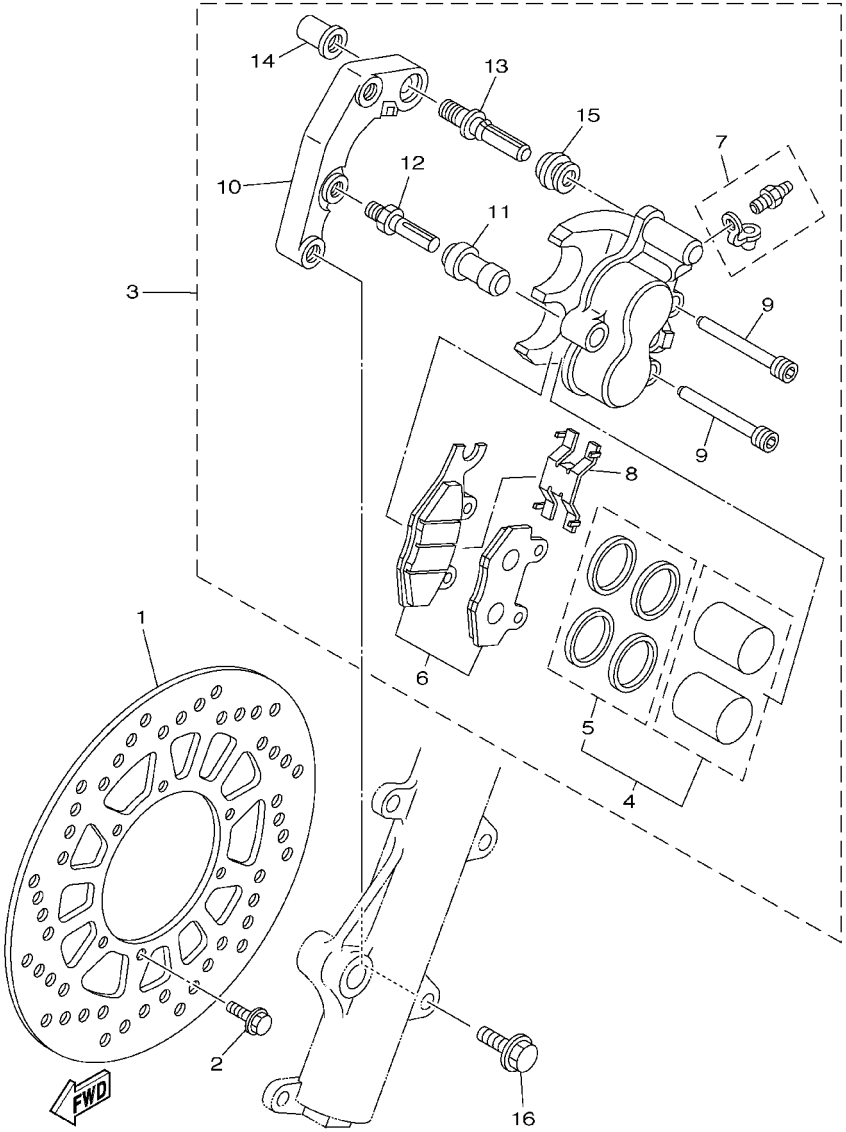

FIG. 26 CALIBRE FRENO DELANTERA

REF. NO.	CODIGO NO.	DESCRIPCION	5RM1	5RM2				OBSERVACION
1	5RM–F582T–00	DISCO DE FRENO (IZQUIERDO)	1	1				
2	90105–06813	TORNILLO	6	6				
3	5RM–F580T–00	CALIBRE COMPLETO (IZQUIERDO)	1	1				
4	5RM–W0057–00	.PISTON COMPLETO PINZA	1	1				
5	5RM–W0047–00	..JUEGO DE RETENES DE PINZA	1	1				
6	5RM–W0045–10	.JUEGO DE COJIN DE FRENO	1	1				
7	5HH–W0048–00	.CJTO TORNILLO DE PURGA	1	1				
8	5HH–F5934–00	.RESORTE, COJIN	1	1				
9	5HH–F5924–00	.PASADOR	2	2				
10	5RM–F5921–00	.MENSULA DE SOPORTE	1	1				
11	5HH–F5937–00	.FUNDA	1	1				
12	5HH–F5926–00	.PERNO	1	1				
13	5HH–F536G–00	.PASADOR	1	1				
14	5HH–F5961–00	.TUERCA	1	1				
15	5HH–F5917–00	.FUNDA DE CALIBRE	1	1				
16	90105–10638	TORNILLO CON ARANDELA	2	2				

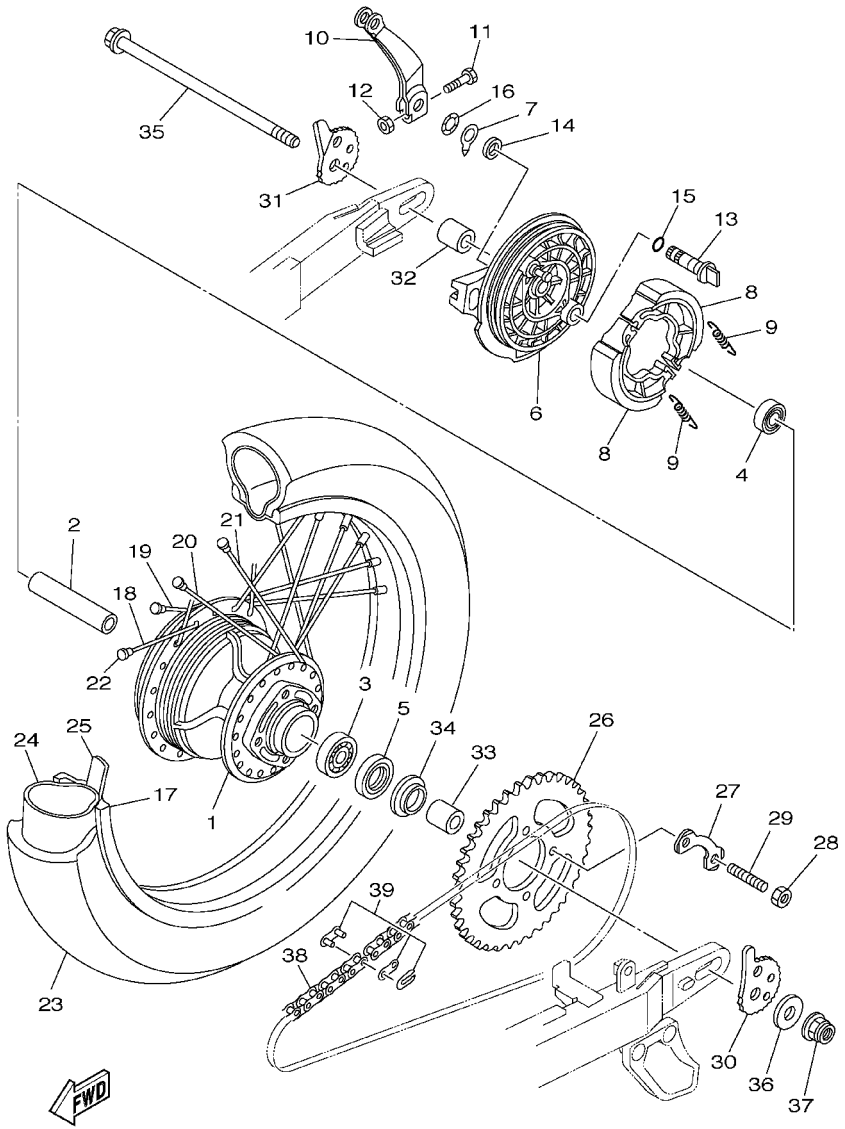

FIG. 27 RUEDA TRASERA

REF. NO.	CODIGO NO.	DESCRIPCION	5RM1	5RM2				OBSERVACION
1	5RM–F5311–00–35	MASA TRASERA	1	1				SL
2	90560–15313	SEPARADOR	1	1				
3	93306–30212	COJINETE	1	1				
4	93306–20212	COJINETE	1	1				
5	93106–26005	RETEN DE ACEITE	1	1				
6	5RM–F5321–00–35	PLACA DE ZAPATA DE FRENO	1	1				SL
7	5HH–F533A–00	PLACA INDICADOR	1	1				
8	5HH–F5330–00	ZAPATA DE FRENO COMPLETA	2	2				
9	90506–15260	RESORTE DE TENSION	2	2				
10	5RM–F5355–00	PALANCA DE ARBOL DE LEVAS	1	1				
11	9702M–06030	PERNO	1	1				
12	9530M–06600	TUERCA	1	1				
13	5RM–F5351–00	ARBOL DE LEVAS	1	1				
14	93109–14021	SELLO ACEITE	1	1				
15	93210–14104	JUNTA TORICA	1	1				
16	90206–14093	ARANDELA ONDULADA	1	1				
17	94418–18801	ARO (1.85–18)	1	1				
18	5RM–F5396–00	RAYOS INTERNO 2	9	9				
19	5RM–F5397–00	RAYOS EXTERNO 2	9	9				
20	5RM–F5391–00	JUEGO RAYOS INTERNO 1	9	9				
21	5RM–F5392–00	JUEGO RAYOS EXTERNO 1	9	9				
22	5HH–F5195–01	NIPLE	36	36				
23	94111–188L1	NEUMATICO (110/80–18 58T)	1	1				
24	94211–18850	TUBO (110/80–18)	1	1				
25	94325–18801	BANDA DE ARO (2.50–18)	1	1				
26	5RM–F5448–20	CORONA (48T)	1	1				
27	5RM–F5412–00	ARANDELA	2	2				

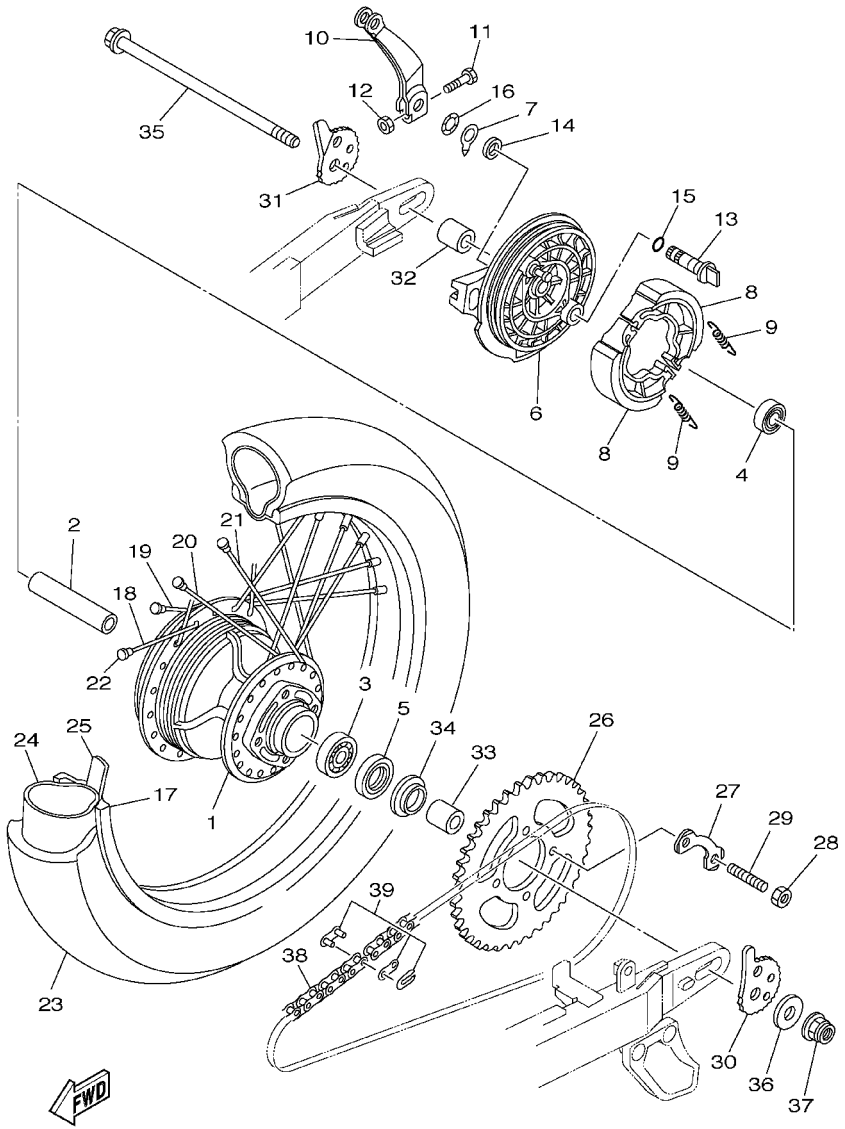

FIG. 27 RUEDA TRASERA

REF. NO.	CODIGO NO.	DESCRIPCION	5RM1	5RM2				OBSERVACION
28	90170-10219	TUERCA	4	4				
29	90116-10390	ESPARRAGO	4	4				
30	5RM-F5388-00	TIRADOR DE CADENA 1	1	1				
31	5RM-F5389-00	TIRADOR DE CADENA 2	1	1				
32	90387-15802	COLLAR	1	1				
33	90387-15802	COLLAR	1	1				
34	5L9-F5367-00	CUBIERTA DE MASA PARA POLVO	1	1				
35	5RM-F5381-00	EJE DE RUEDA	1	1				
36	90201-14W70	ARANDELA PLANA	1	1				
37	95607-14200	TUERCA	1	1				
38	94581-97121	CADENA (DID428HD 121LL)	1	1				
39	94681-97001	CONECTOR DE CADENA (DID428HD-RJ)	1	1				

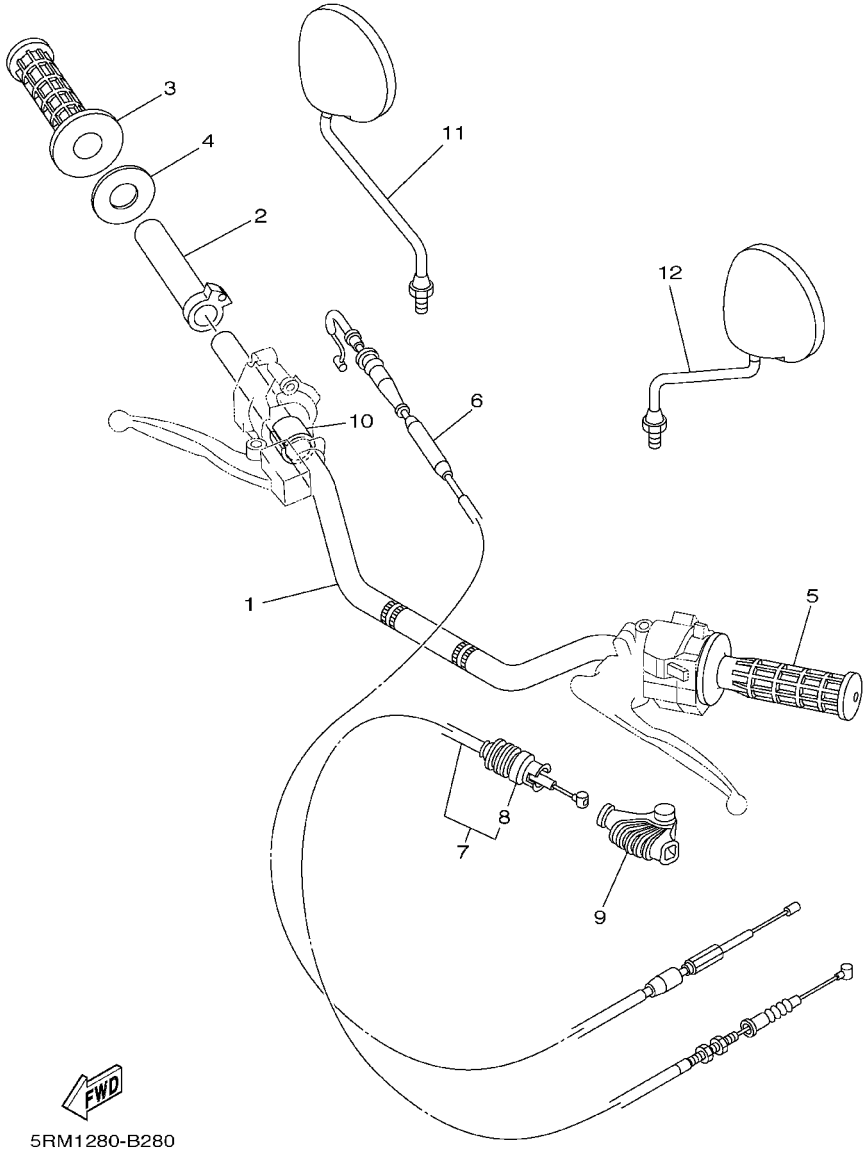

FIG. 28 MANUBRIO. CABLE

REF. NO.	CODIGO NO.	DESCRIPCION	5RM1	5RM2				OBSERVACION
1	5RM–F6111–00	MANUBRIO	1	1				
2	5L9–F6243–00	TUBO DE GUIA DE OBTURADOR	1	1				
3	4VW–F6242–00	EMPUNADURA (MD)	1	1				
4	5L9–F6249–00	ANILLO DE FLEJE	1	1				
5	4VW–F6241–00	EMPUNADURA	1	1				
6	5RM–F6311–00	CABLE DE ACELERADOR 1	1	1				
7	5RM–F6335–00	CABLE DE EMBRAGUE	1	1				
8	2TY–F6342–00	.FUNDA DE CABLE	1	1				
9	5RM–F6372–00	CUBIERTA DE PALANCA DE MANUB 1	1	1				
10	90387–227H7	COLLAR	1	1				
11	5RM–F6290–00	ESPEJO COMPLETO (DERECHO)	1	1				
12	5RM–F6290–10	ESPEJO COMPLETO (DERECHO)	1	1				

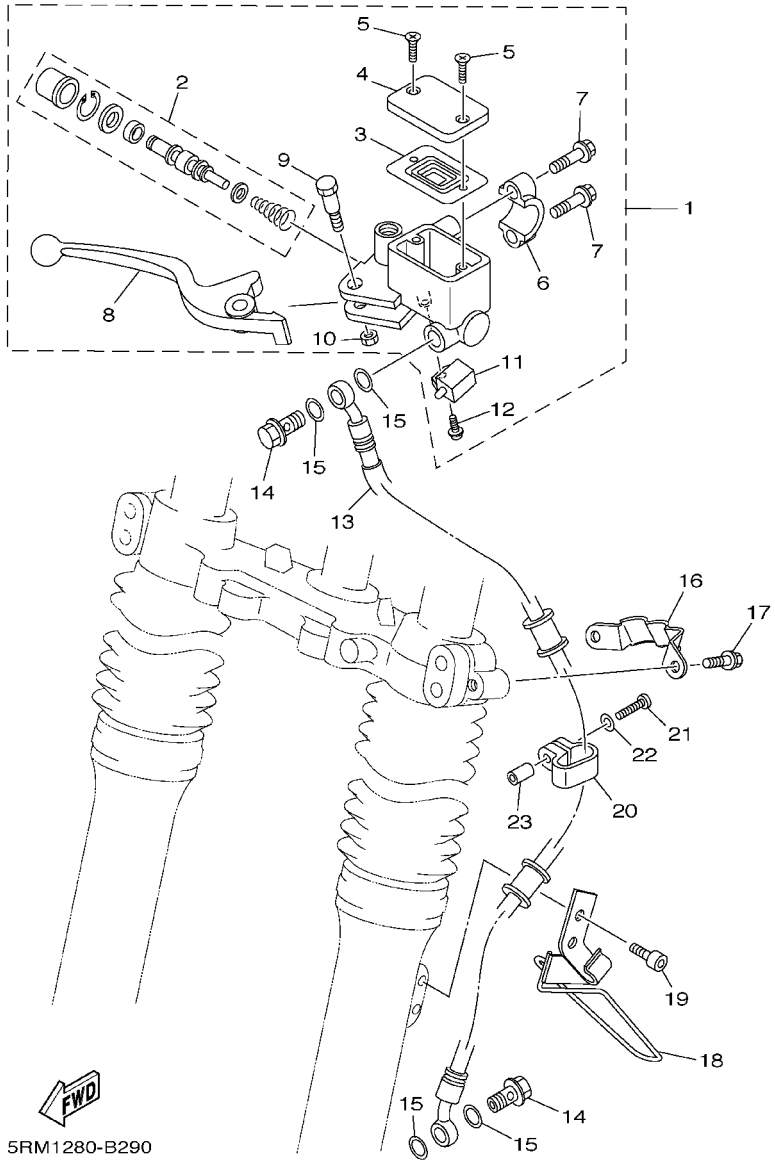

FIG. 29 CILINDRO MAESTRO DELANTERO

REF. NO.	CODIGO NO.	DESCRIPCION	5RM1	5RM2				OBSERVACION
1	5RM-F583T-00	CILINDRO MAESTRO COMPLETO	1	1				
2	5RM-W0041-00	.JUEGO DE CILINDRO MAESTRO	1	1				
3	5HH-F5854-00	.DIAFRAGMA TANQUE RESERVA	1	1				
4	5HH-F5852-00	.TAPA DE TANQUE DE RESERVA	1	1				
5	9870M-04012	.TORNILLO DE CABEZA PLANA	2	2				
6	5HH-F5867-00	.SOPORTE DE CILINDRO MAESTRO	1	1				
7	5HH-F6332-00	.TORNILLO	2	2				
8	5RM-H3922-00	.PALANCA 2	1	1				
9	90109-06577	.PERNO	1	1				
10	9560M-06100	.TUERCA AUTOBLOCANTE	1	1				
11	5HH-H3980-10	.INTERRUP.PARADA DELANTERO	1	1				
12	9760L-04312	.TORNILLO CAB CON PLANA C/ARAN	1	1				
13	5RM-25872-00	MANGUERA DE FRENO 1	1	1				
14	90401-10159	PERNO DE UNION	2	2				
15	90201-10886	ARANDELA PLANA	4	4				
16	5RM-F5875-00	SOPORTE DE MANGUERA FRENO 1	1	1				
17	9502M-06010	PERNO, DE BRIDA	2	2				
18	4AN-F3318-11	SOSTEN DE CABLE 1	1	1				
19	9131M-06010	PERNO	2	2				
20	5RM-F3467-00	GRAMPA	1	1				
21	9851M-04018	TORNILLO DE CABEZA CON PLANA	1	1				
22	9290M-04600	ARANDELA	1	1				
23	90445-05807	TUBO	1	1				

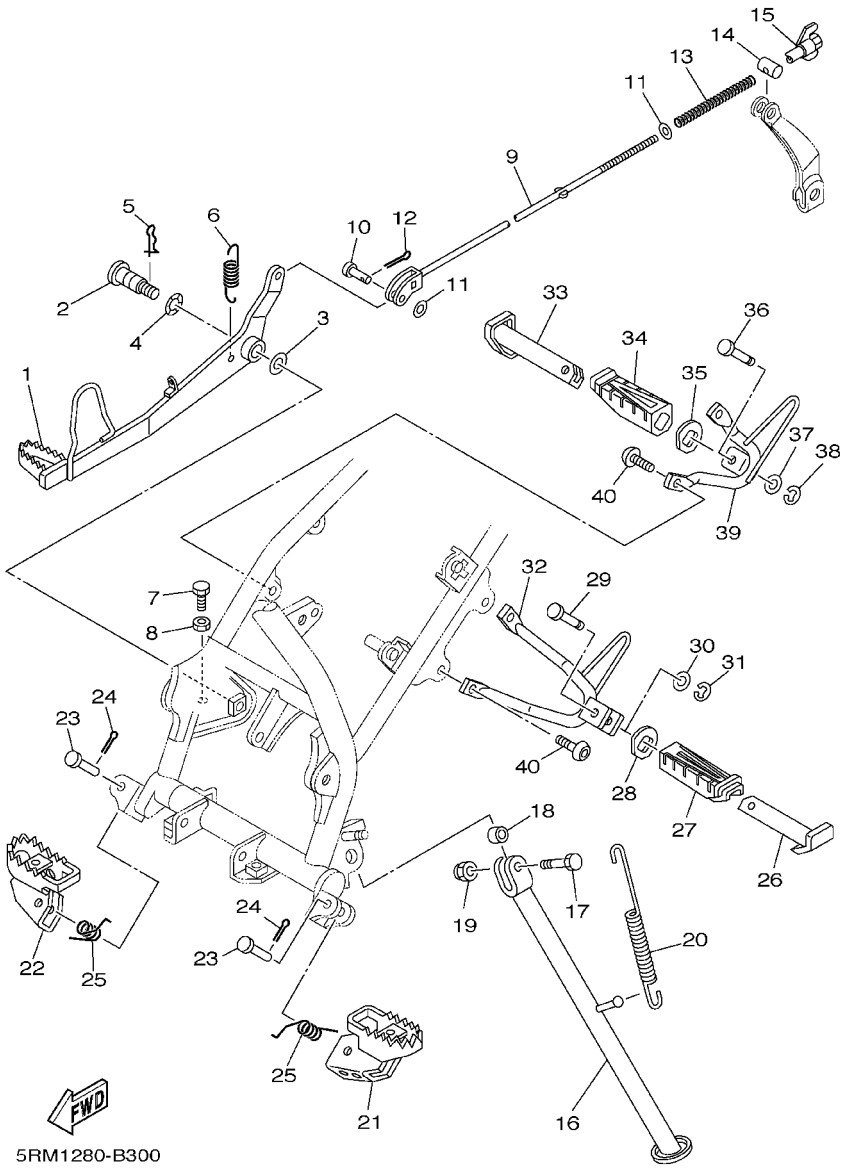

FIG. 30 SOPORTE. APOYAPIE

REF. NO.	CODIGO NO.	DESCRIPCION	5RM1	5RM2				OBSERVACION
1	5RM–F7211–00	PEDAL DE FRENO	1	1				
2	5RM–F7261–00	EJE	1	1				
3	90201–10135	ARANDELA PLANA	1	1				
4	90206–14001	ARANDELA ONDULADA	1	1				
5	90468–20196	PRESILLA	1	1				
6	90506–23801	RESORTE DE TENSION	1	1				
7	90153–06W01	TORNILLO HEXAGONAL	1	1				
8	9530M–06700	TUERCA	1	1				
9	5RM–F7231–00	VARILLA DE FRENO	1	1				
10	91701–06020	PASADOR	1	1				
11	9290M–06200	ARANDELA	2	2				
12	91401–20012	CHAVETA	1	1				
13	90501–10802	RESORTE DE COMPRESION	1	1				
14	90249–12800	PASADOR	1	1				
15	90175–06020	TUERCA MARIPOSA	1	1				
16	5RM–F7311–00	PUNTAL LATERAL	1	1				
17	90101–10003	TORNILLO	1	1				
18	90387–10003	COLLAR	1	1				
19	90185–10037	TUERCA AUTOBLOCANTE	1	1				
20	90506–35474	RESORTE DE TENSION	1	1				
21	4VW–F7411–00	APOYAPIE 1	1	1				
22	5RM–F7421–00	APOYAPIE 2	1	1				
23	91701–08039	PASADOR	2	2				
24	91401–25015	CHAVETA	2	2				
25	90508–20W07	RESORTE DE TORSION	2	2				
26	5HH–F7431–00	APOYAPIE POSTERIOR 1	1	1				
27	5HH–F7433–00	CUBIERTA APOYAPIE TRASERO	1	1				

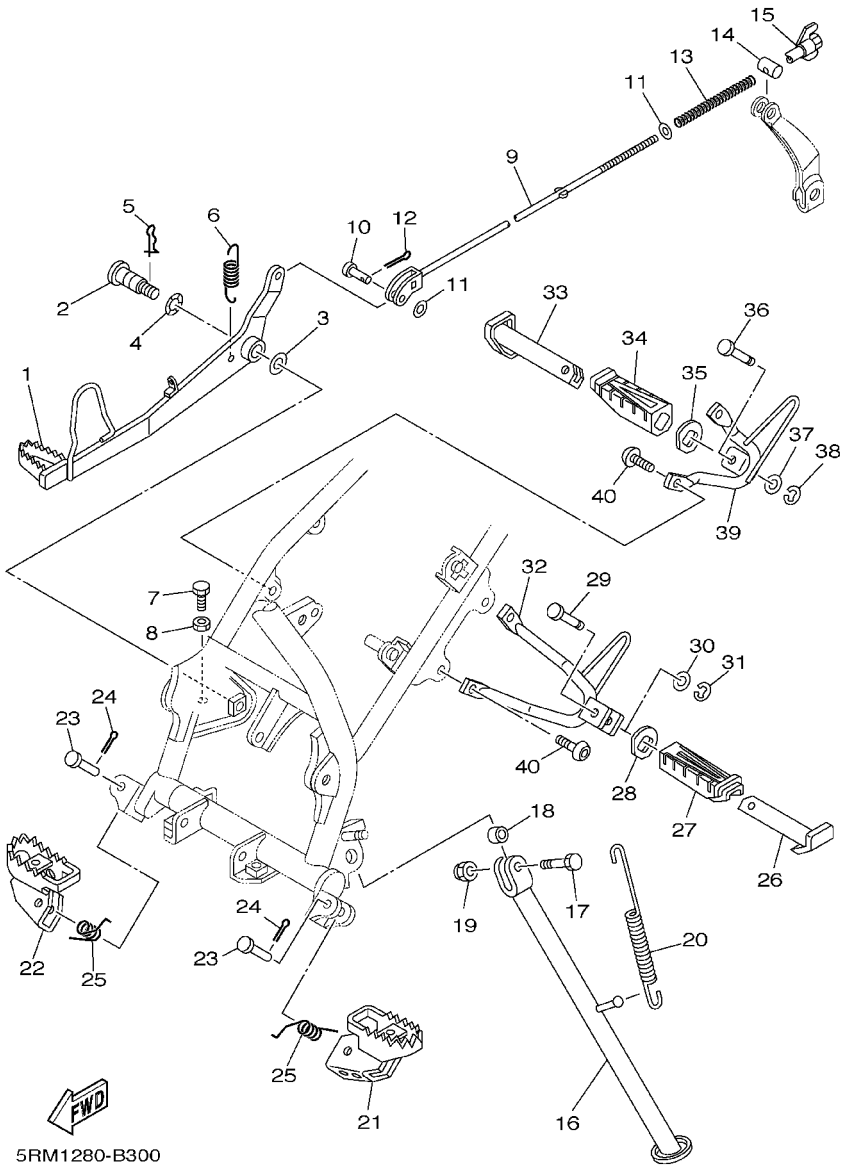

FIG. 30 SOPORTE. APOYAPIE

REF. NO.	CODIGO NO.	DESCRIPCION	5RM1	5RM2				OBSERVACION
28	5HH–F7445–01	PLACE 1	1	1				
29	90249–06220	PASADOR	1	1				
30	9290M–06200	ARANDELA	1	1				
31	99001–05600	PRESILLA REDONDA	1	1				
32	5RM–F7432–00–35	SOPORTE 1	1	1				SL
33	5HH–F7441–00	APOYAPIE POSTERIOR 2	1	1				
34	5HH–F7444–00	CUBIERTA APOYAPIE TRASERO	1	1				
35	5HH–F7445–01	PLACE 1	1	1				
36	90249–06220	PASADOR	1	1				
37	9290M–06200	ARANDELA	1	1				
38	99001–05600	PRESILLA REDONDA	1	1				
39	5RM–F7442–00–35	SOPORTE 2	1	1				SL
40	92017–08020	TORNILLO	4	4				

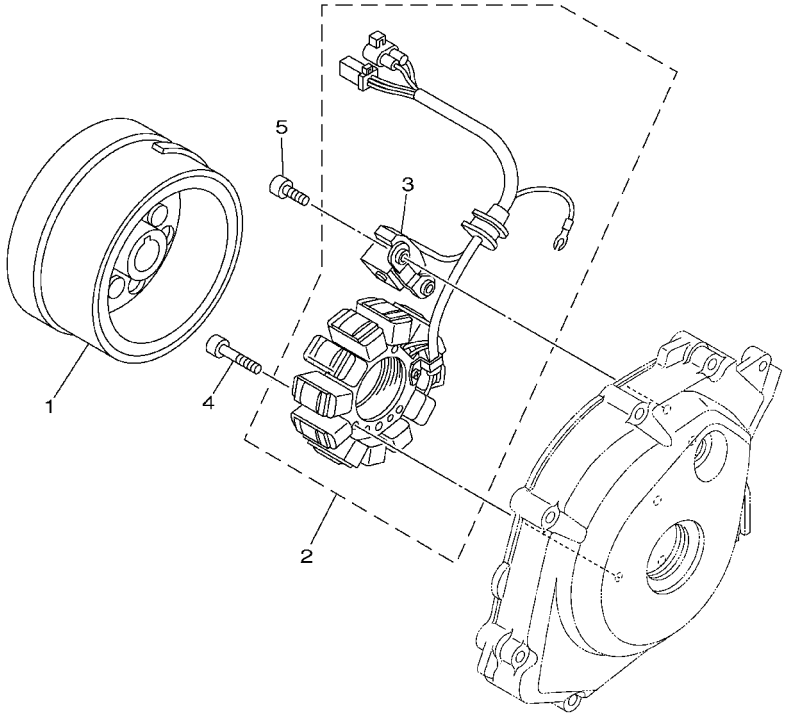

5RM1280-B310

FIG. 31 GENERADOR

REF. NO.	CODIGO NO.	DESCRIPCION	5RM1	5RM2				OBSERVACION
1	5HH–H1450–00	ROTOR COMPLETO	1					
	5LX–H1450–00	ROTOR COMPLETO		1				
2	5HH–H1410–00	ESTATOR COMPLETO	1	1				
3	5HH–H5595–00	.BOBINA DE PULSACION CONJUNTA	1	1				
4	9131M–06030	PERNO	3	3				
5	9131M–06014	PERNO	2	2				

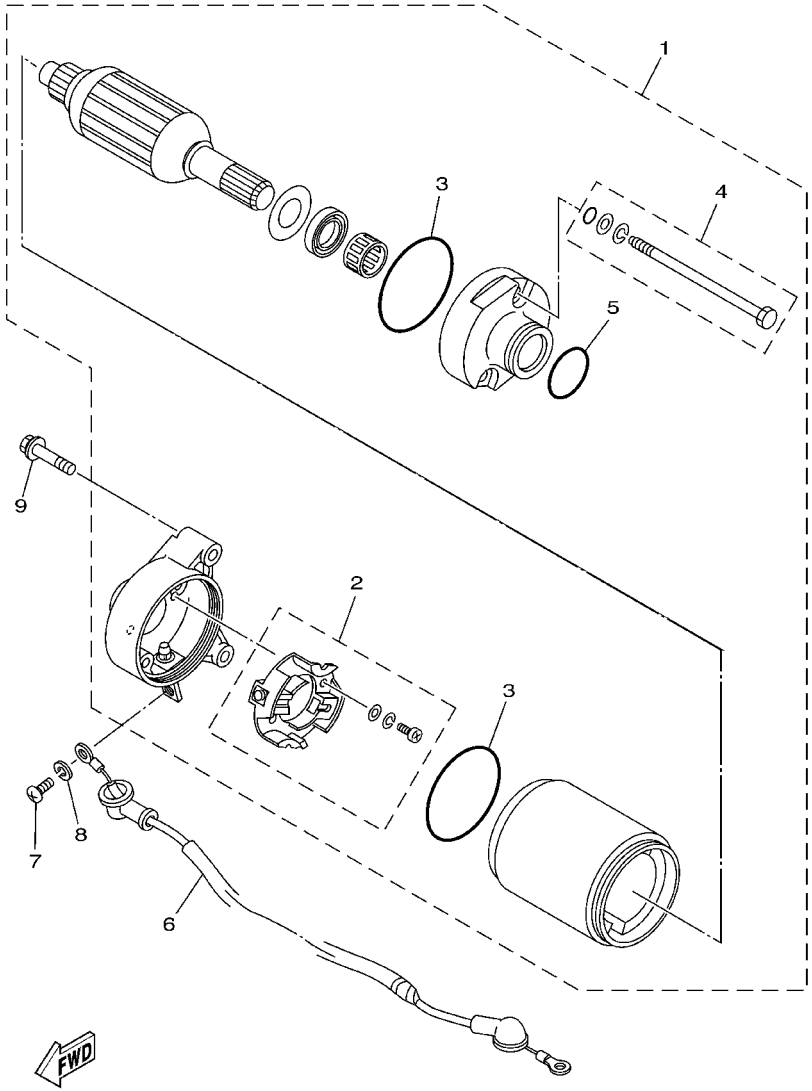

5HH1280-0300

FIG. 32 MOTOR DE ARRANQUE

REF. NO.	CODIGO NO.	DESCRIPCION	5RM1	5RM2				OBSERVACION
1	5HH–81890–00	MOTOR DE ARRANQUE COMPLETO	1					
2	50M–81801–M0	.JUEGO DE ESCOBILLA	1					
3	93210–55669	.JUNTA TORICA	2					
4	59V–81828–M0	.ARANDELA DE EMPUJE 2	1					
5	93210–25711	.JUNTA TORICA	1					
6	5HH–8183G–00	CABLE COMPL.	1					
7	98507–05008	TORNILLO DE CABEZA CON PLANA	1					
8	92907–05100	ARANDELA	1					
9	9502M–06025	PERNO, DE BRIDA	2					

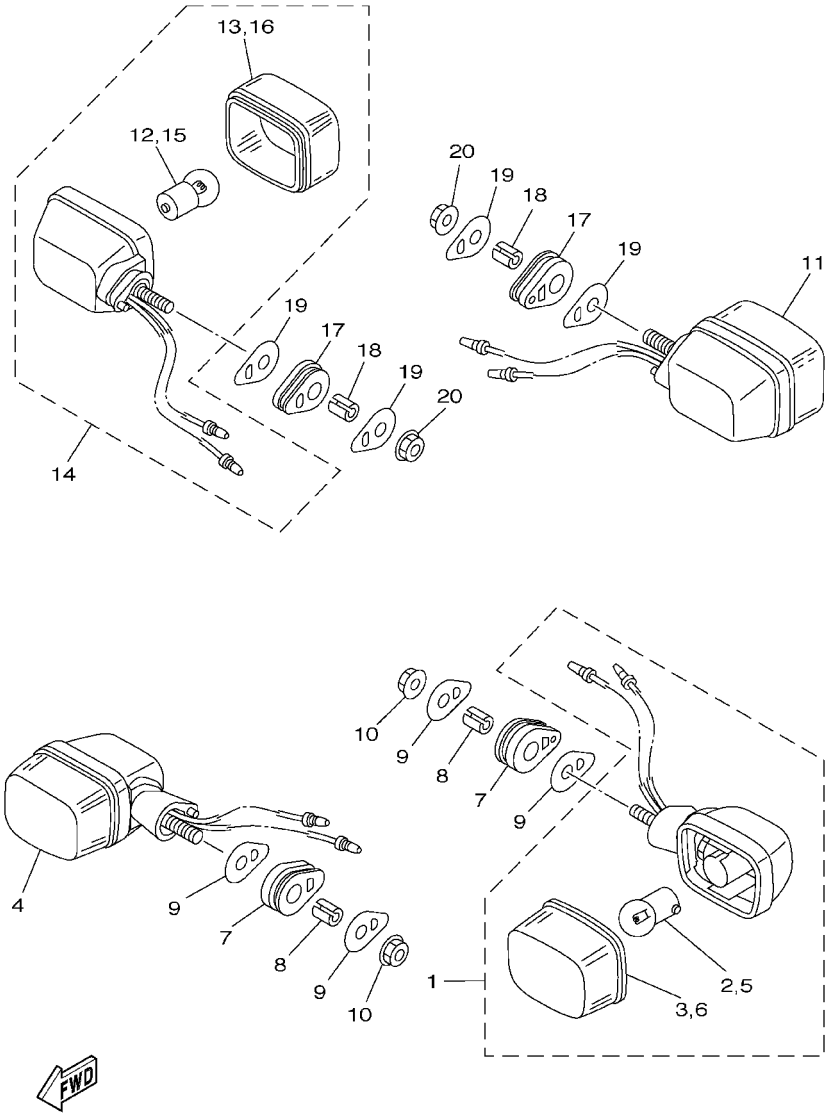

FIG. 33 LUZ DE DESTELLADOR

REF. NO.	CODIGO NO.	DESCRIPCION	5RM1	5RM2				OBSERVACION
1	5RM-H3310-00	DESTELLADOR DE LUZ DELANT.	1	1				
2	42K-H3311-00	.BOMBILLA DE DESTELLADOR (12V/10W)	1	1				
3	5RM-H3312-00	.LENTE DE DESTELLADOR	1	1				
4	5RM-H3320-00	DESTELLADOR DE LUZ DELANT.	1	1				
5	42K-H3311-00	.BOMBILLA DE DESTELLADOR (12V/10W)	1	1				
6	5RM-H3312-00	.LENTE DE DESTELLADOR	1	1				
7	5HH-H3321-01	AMORTIGUADOR DE DESTELLADOR 1	2	2				
8	5RM-H3316-00	COLLAR DE DESTELLADOR 1	2	2				
9	5HH-H3359-01	ARANDELA ESPECIAL	4	4				
10	9570M-08500	TUERCA DE BRIDA	2	2				
11	5RM-H3330-00	DESTELLADOR DE LUZ TRAS.COMPL.	1	1				
12	42K-H3311-00	.BOMBILLA DE DESTELLADOR (12V/10W)	1	1				
13	5RM-H3312-00	.LENTE DE DESTELLADOR	1	1				
14	5RM-H3340-00	DESTELLADOR DE LUZ COMPL.	1	1				
15	42K-H3311-00	.BOMBILLA DE DESTELLADOR (12V/10W)	1	1				
16	5RM-H3312-00	.LENTE DE DESTELLADOR	1	1				
17	5HH-H3321-01	AMORTIGUADOR DE DESTELLADOR 1	2	2				
18	5RM-H3316-00	COLLAR DE DESTELLADOR 1	2	2				
19	5HH-H3359-01	ARANDELA ESPECIAL	4	4				
20	9570M-08500	TUERCA DE BRIDA	2	2				

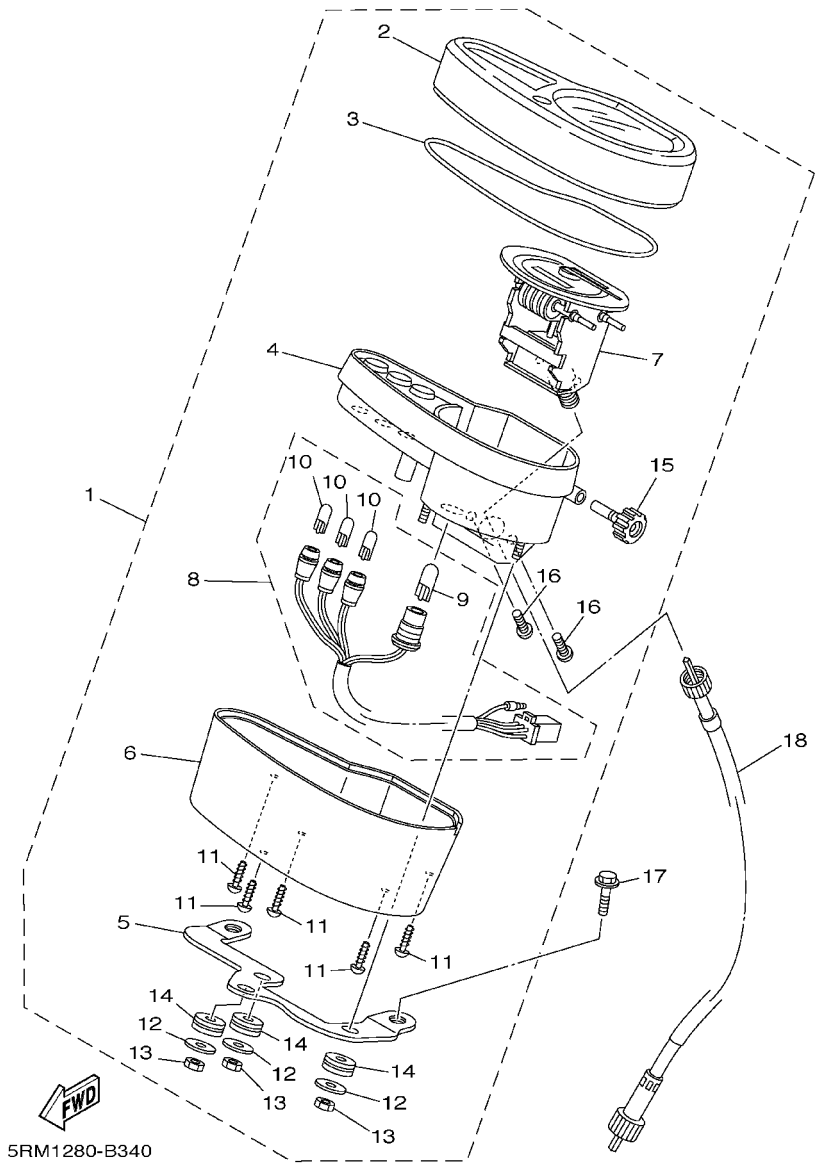

FIG. 34 MEDIDOR

REF. NO.	CODIGO NO.	DESCRIPCION	5RM1	5RM2				OBSERVACION
1	5RM–H3500–00	VELOCIMETRO COMPLETO	1	1				
2	5RM–H3559–00	.CUBIERTA DE MEDIDOR	1	1				
3	5RM–H357K–00	.JUNTA, MEDIDOR	1	1				
4	5RM–H353R–00	.CAJA DE MEDIDOR INFERIOR	1	1				
5	5RM–H350E–00	.SOPORTE	1	1				
6	5RM–H353H–00	.CAJA INFERIOR	1	1				
7	5RM–H3570–00	.VELOCIMETRO COMPLETO	1	1				
8	5RM–H350W–00	.ENCASTRE DE CABLE COMPLETO	1	1				
9	35N–H3531–00	..AMPOLLETA DE PILOTO	1	1				
10	42X–83517–00	..AMPOLLETA (12V–3W)	3	3				
11	97704–04012	.TORNILLO ROSCA HEMBRA	5	5				
12	5HH–H3524–00	.ARANDELA ESPECIAL	3	3				
13	5HH–H366W–00	.TUERCA	3	3				
14	5HH–H3634–00	.ARANDELA DE REFUERZO	3	3				
15	5RM–H3578–00	.PERILLA MEDIDOR DE RECORRIDO	1	1				
16	97704–04008	.TORNILLO ROSCA HEMBRA	2	2				
17	9502L–06020	PERNO, DE BRIDA	2	2				
18	5RM–H3550–00	CABLE DE VELOCIMETRO COMPLETO	1	1				

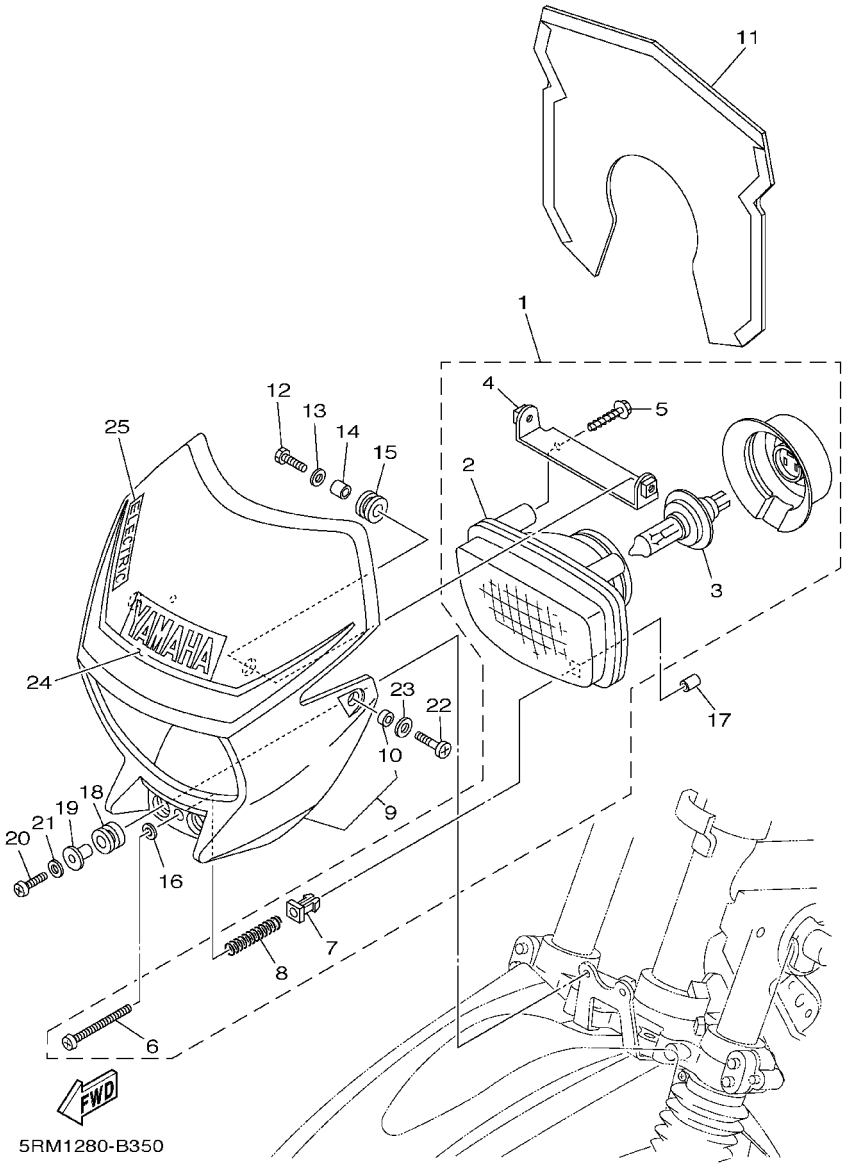

FIG. 35 FARO DELANTERO

REF. NO.	CODIGO NO.	DESCRIPCION	5RM1	5RM2				OBSERVACION
1	4LR–H4310–01	UNIDAD DE FARO DELANTERO COMPL	1	1				
2	4VW–H4320–00	.LENTE COMPLETO	1	1				
3	4AN–H4314–00	.BOMBILLA DE FARO DELANTERO	1	1				(12V–35/35W)
4	4VW–H4318–00	.APOYO DE FARO DELANTERO 1	1	1				
5	4VW–H4329–00	.PERNO MARIPOSA 1	2	2				
6	4LR–H433E–00	.TORNILLO DE AJUSTE	1	1				
7	4LR–H4334–00	.TUERCA DE AJUSTE	1	1				
8	4LR–H4332–00	.RESORTE DE TORNILLO	1	1				
9	5RM–H4311–00	CUERPO DE FARO DELANTERO	1	1				UR PARA DPBSE
	5RM–H4311–10	CUERPO DE FARO DELANTERO	1	1				UR PARA HTR
	5RM–H4311–20	CUERPO DE FARO DELANTERO	1	1				UR PARA YB
10	90387–060T4	.COLLAR	2	2				
11	5RM–H4196–00	CUBIERTA, DE ENCASTRE	1	1				
12	9700M–06020	PERNO	2	2				
13	9290M–06600	ARANDELA	2	2				
14	4VW–H4388–00	COLLAR 1	2	2				
15	4VW–H4366–00	AMORTIGUADOR DE FARO DELANTERO	2	2				
16	9290L–04600	ARANDELA	1	1				
17	90445–05807	TUBO	1	1				
18	90480–14102	TAPON	2	2				
19	90387–06W53	COLLAR	2	2				
20	9851M–06025	TORNILLO DE CABEZA CON PLANA	2	2				
21	9290M–06600	ARANDELA	2	2				
22	9890M–06012	TORNILLO DE LIGAR	2	2				
23	90201–06804	ARANDELA PLANA	2	2				
24	5RM–H411B–00	GRAFICO	1	1				UR PARA DPBSE
	5RM–H411B–10	GRAFICO	1	1				UR PARA HTR

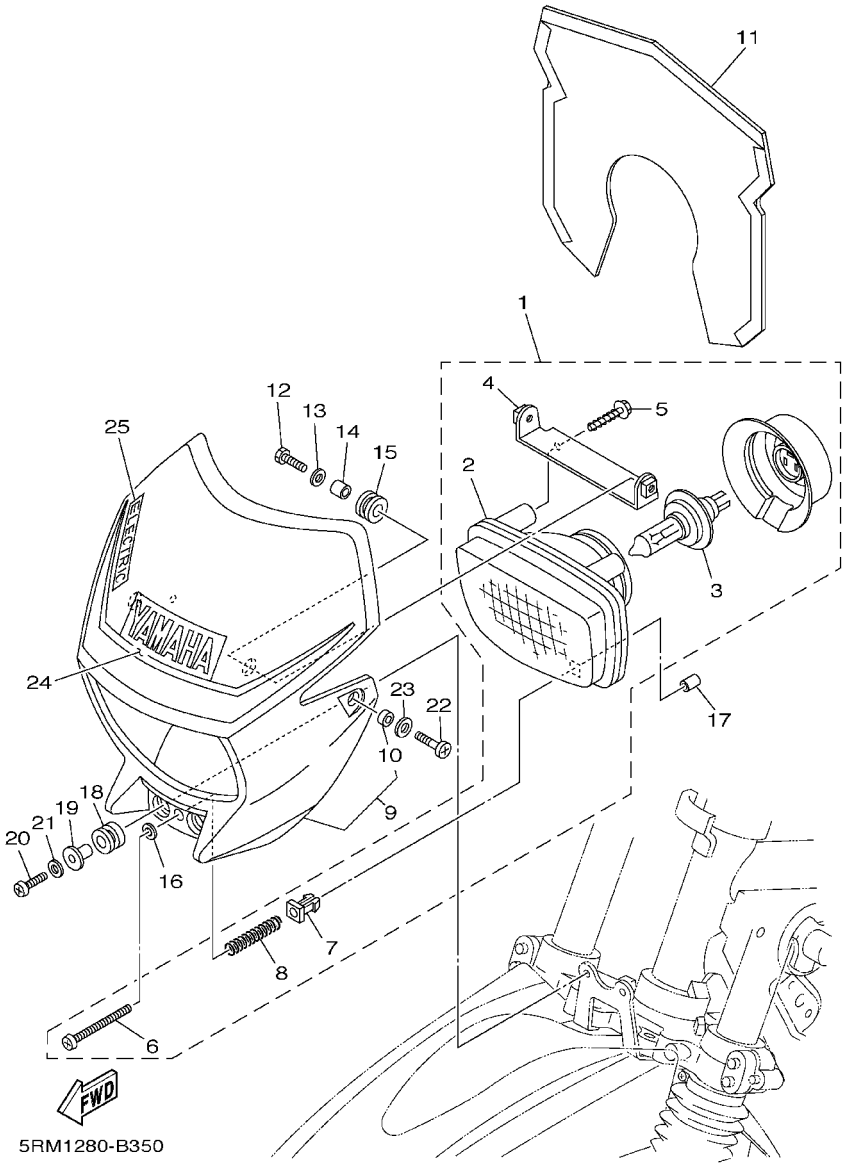

FIG. 35 FARO DELANTERO

REF. NO.	CODIGO NO.	DESCRIPCION	5RM1	5RM2				OBSERVACION
24	5RM–H411B–20	GRAFICO	1	1				UR PARA YB
25	5RM–H411C–00	EMBLEMA	1					UR PARA DPBSE
	5RM–H411C–10	EMBLEMA	1					UR PARA HTR
	5RM–H411C–20	EMBLEMA	1					UR PARA YB

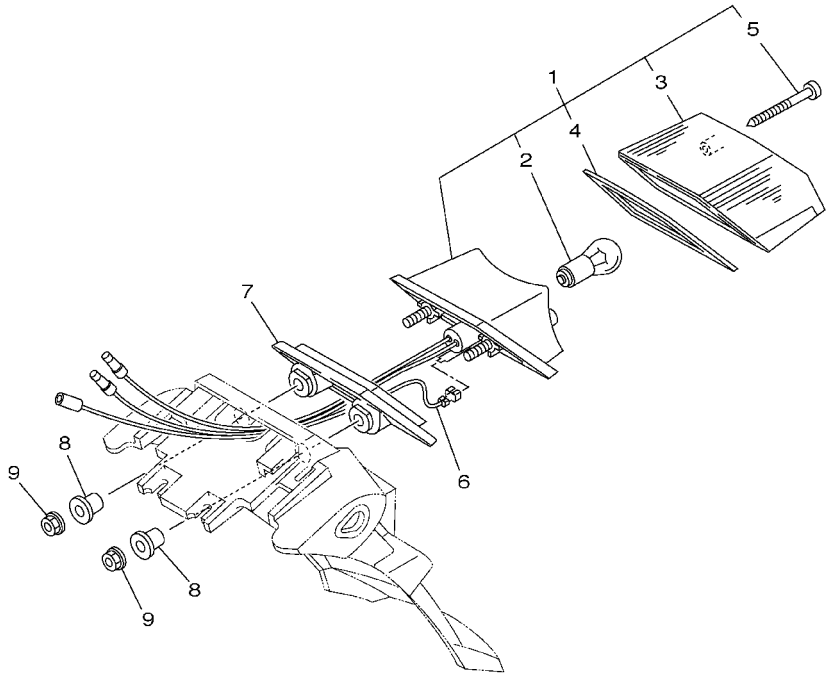

5RM1280-B360

FIG. 36 LUZ DE COLA

REF. NO.	CODIGO NO.	DESCRIPCION	5RM1	5RM2				OBSERVACION
1	1XL–84710–E0	CONJT. FARO TRASERO	1	1				
2	1A2–84714–41	.AMPOLLETA (12V–21/5W)	1	1				
3	34Y–84721–E0	.LENTE DE FARO TRASERO	1	1				
4	34Y–84723–E0	.EMPAQUE LENTE FARO TRASERO	1	1				
5	97701–40630	.TORNILLO, DE CABEZA CRUZADA	2	2				
6	5RM–H4717–00	CABLE DE FARO TRASERO	1	1				
7	5RM–H4527–00	AMORTIGUADOR	1	1				
8	90387–07391	COLLAR	2	2				
9	9570M–06500	TUERCA DE BRIDA	2	2				

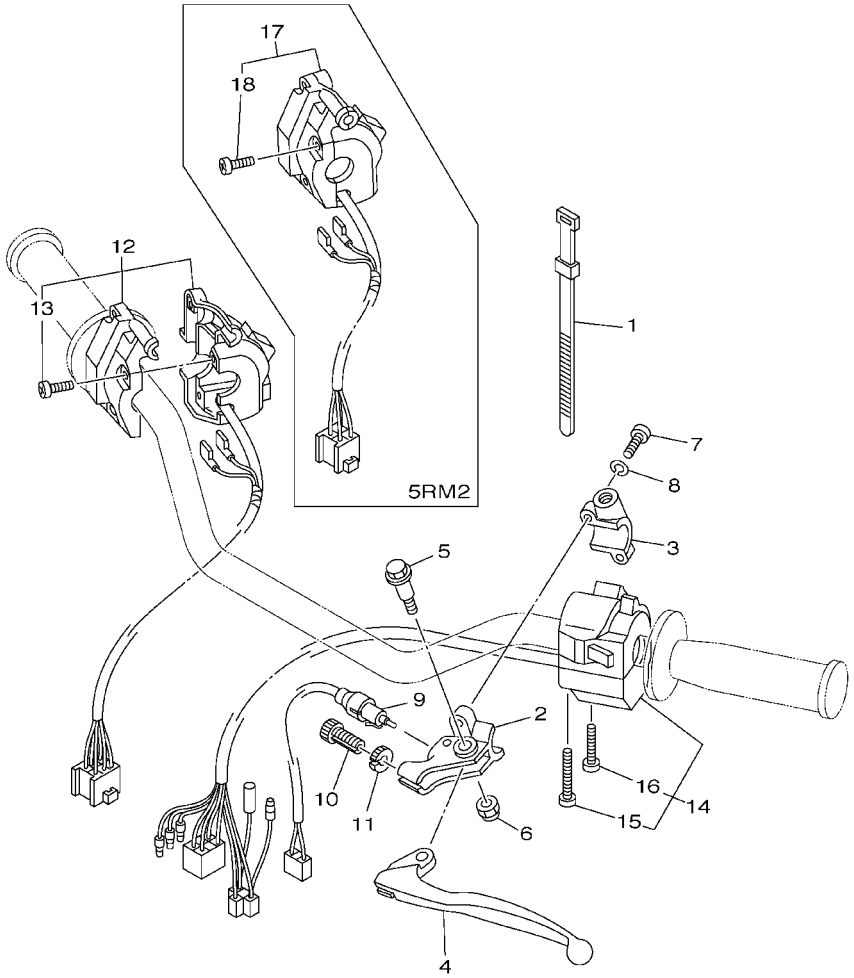

5RM1280-B370

FIG. 37 INTERRUPTOR DE MANIJA. PALANCA

REF. NO.	CODIGO NO.	DESCRIPCION	5RM1	5RM2				OBSERVACION
1	437–83936–01	BANDA DE CABLE DE INTERRUPTOR	4	4				
2	2TY–H2911–00	SOPORTE DE LEVA 1	1	1				
3	2TY–H2915–01	SOPORTE DE LEVA	1	1				
4	4AN–H3912–00	PALANCA 1	1	1				
5	4LR–H3945–00	PERNO DE PALANCA	1	1				
6	90185–06W10	TUERCA AUTOBLOCANTE	1	1				
7	9851M–05020	TORNILLO DE CABEZA CON PLANA	2	2				
8	9290M–05100	ARANDELA	2	2				
9	5U0–82917–00	INTERRUPTOR	1					
10	90123–08046	PERNO	1	1				
11	90179–08148	TUERCA	1	1				
12	5RM–H3975–00	INTERRUPTOR MANIJA 2	1					
13	98507–05020	.TORNILLO DE CABEZA CON PLANA	3					
14	5HH–H3969–01	INTERRUPTOR DE MANIJA 5	1	1				
15	98507–05040	.TORNILLO DE CABEZA CON PLANA	1	1				
16	98507–05030	.TORNILLO DE CABEZA CON PLANA	1	1				
17	5RM–H3976–00	INTERRUPTOR MANIJA 1		1				
18	98507–05020	.TORNILLO DE CABEZA CON PLANA		3				

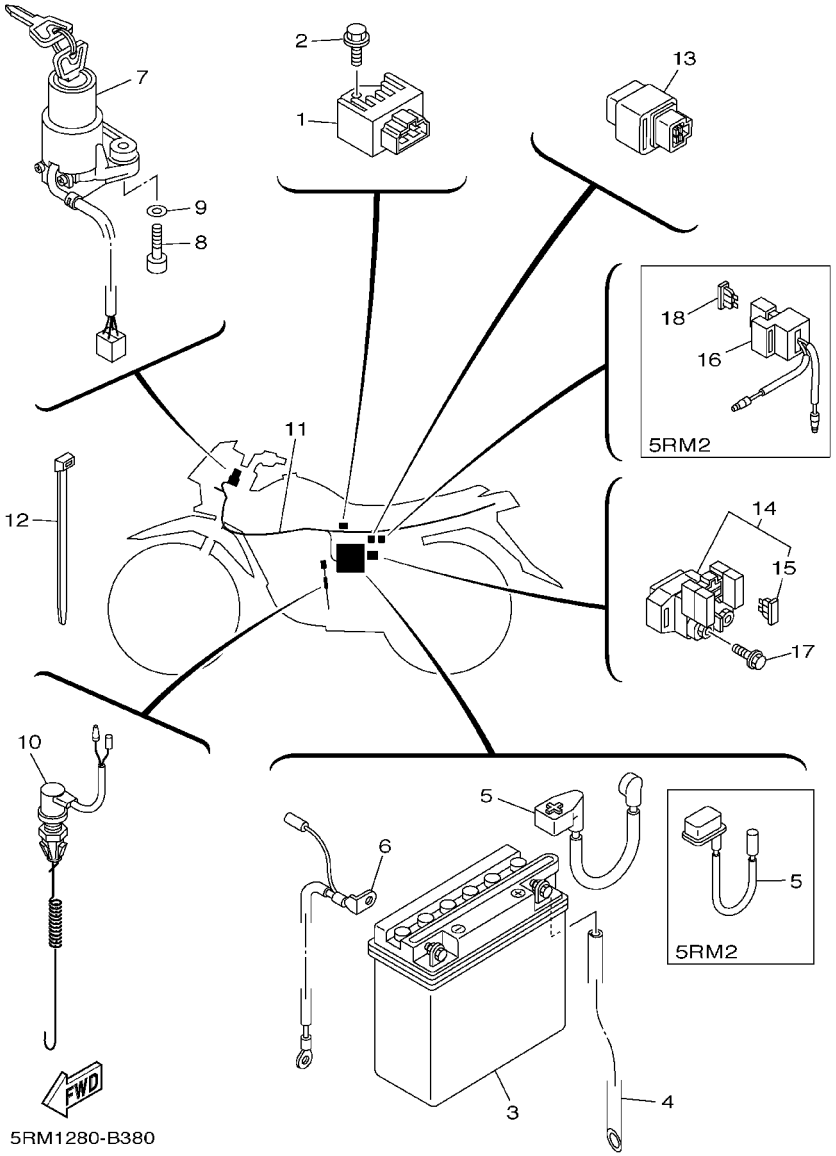

FIG. 38 EQUIPO ELECTRICO 1

REF. NO.	CODIGO NO.	DESCRIPCION	5RM1	5RM2				OBSERVACION
1	4CK–81960–01	RECTIFICADOR Y REGULADOR	1	1				
2	9502M–06012	PERNO, DE BRIDA	1	1				
3	3AY–H2110–00	BATERIA COMPLETA (YB5L–B 12V–5AH)	1	1				YUASA
4	5RM–H2112–00	TUBO DE RESPIRADERO	1	1				
5	5HH–H2115–00	CABLE CONDUCTOR POSITIVO	1					
	42K–H2115–00	CABLE CONDUCTOR POSITIVO		1				
6	5RM–H2116–00	CABLE CONDUCTOR NEGATIVO	1					
7	5HH–H2501–01	LLAVE DE IGNICION COMPLT	1	1				
8	9131M–06030	PERNO	2	2				
9	9290M–06600	ARANDELA	2	2				
10	5RM–82530–00	INTERRUPTOR DE PARADA COMPLETO	1	1				
11	5RM–H2590–00	CONJUNTO DE CABLES	1					
	5RM–H2590–10	CONJUNTO DE CABLES		1				
12	90465–13152	BRIDA	8	8				
13	12R–81950–01	RELE COMPLETO	1					
14	5HH–81940–00	CONJUNTO ARRANCADOR RELEVO	1					
15	5LX–H2151–00	.FUSIBLE	2					
16	5LX–82150–00	PORTA–FUSIBLES COMPLETO		1				
17	9502M–06008	PERNO, DE BRIDA	2					
18	5LX–H2151–00	FUSIBLE		2				

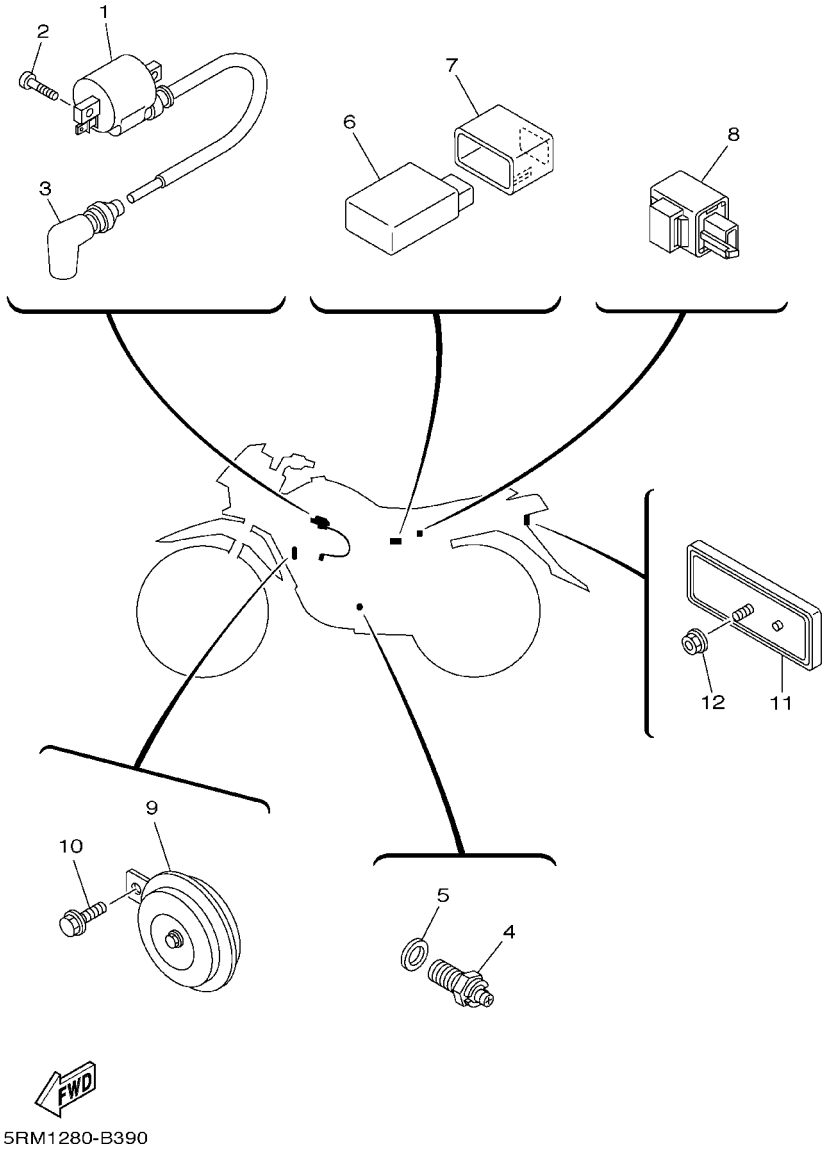

FIG. 39 EQUIPO ELECTRICO 2

REF. NO.	CODIGO NO.	DESCRIPCION	5RM1	5RM2				OBSERVACION
1	5HH–H2310–00	BOBINA DE ENCENDIDO COMPLETA	1	1				
2	9851M–05016	TORNILLO DE CABEZA CON PLANA	2	2				
3	5HH–H2370–00	TAPON DE BUJIA COMPLT	1	1				
4	5HH–H2540–00	INTERRUPTOR NEUTRAL COMPL	1	1				
5	90430–10148	JUNTA	1	1				
6	5RM–H5540–00	UNIDAD C.D.I. COMPLETA	1	1				
7	5RM–H5546–00	BANDA	1	1				
8	3XV–83350–21	RELE DE DESTELLADOR COMPL.	1	1				
9	5HH–H3371–00	BOCINA	1	1				
10	9580M–06010	TUERCA DE REBORDE	1	1				
11	23L–H5130–00	REFLECTOR TRASERO COMPLETO	1	1				
12	9570M–06500	TUERCA DE BRIDA	1	1				

INDICE NUMERICO

CODIGO NO.	REF. NO.
5HH−E111F−00	4 − 2
5HH−E1111−00	1 − 1
5HH−E1161−00	1 − 8
5RM−E1166−00	9 − 3
5HH−E1167−00	9 − 2
5HH−E1185−00	1 − 7
5HH−E1186−00	1 − 11
5HH−E1310−00	1 − 19
5HH−E1351−00	1 − 20
5RM−E1400−00	2 − 1
5HH−E1422−10	2 − 7
5HH−E1500−01	2 − 14
5HH−E2156−00	3 − 11
5HH−E2170−01	4 − 1
5HH−E2176−00	4 − 4
5HH−E2213−00	4 − 13
5HH−E2231−00	4 − 8
5HH−E2241−00	4 − 9
5HH−E3300−00	5 − 1
5HH−E3324−00	5 − 10
5HH−E3329−00	5 − 13
5HH−E3411−00	5 − 9
5HH−E3451−00	5 − 12
5RM−E4410−00	6 − 7
5RM−E4411−00	6 − 8
5RM−E4412−00	6 − 9
5RM−E4425−00	6 − 25
5HH−E443E−01	6 − 20
5RM−E4437−00	6 − 15
5RM−E4452−00	6 − 17
5RM−E4453−00	6 − 16
5RM−E4458−00	6 − 12
5RM−E4459−00	6 − 11
4VW−E4462−10	6 − 23
5RM−E4462−00	6 − 18
5RM−E4472−00	6 − 22
5RM−E4628−00	8 − 2
5RM−E4711−00	8 − 7
5RM−E4758−00	8 − 11
5HH−E5150−01	9 − 1
5LX−E5150−01	9 − 1
5HH−E5191−00	10 − 10
5HH−E5362−00	10 − 20
5HH−E5411−01	10 − 1
5RM−E5418−00	10 − 12
5HH−E5421−00	10 − 14
5HH−E5421−10	10 − 14
5RM−E5441−00	9 − 10

CODIGO NO.	REF. NO.
5HH−E5451−00	10 − 2
5HH−E5461−00	10 − 15
5HH−E5512−00	11 − 1
5HH−E5521−00	11 − 2
5HH−E5532−00	11 − 3
5HH−E5598−00	4 − 10
5RM−E5620−00	12 − 10
5HH−E5666−00	12 − 6
5RM−E6150−00	13 − 5
5RM−E6154−00	13 − 6
5HH−E6164−00	13 − 17
5HH−E6321−00	13 − 8
5RM−E6324−00	13 − 9
5RM−E6333−00	13 − 11
5RM−E6337−00	13 − 12
5RM−E6351−00	13 − 10
5RM−E6356−00	13 − 14
5HH−E6357−00	13 − 22
5RM−E6358−00	13 − 13
5RM−E6371−00	13 − 7
5RM−E6377−00	13 − 16
5RM−E6381−00	13 − 23
5RM−E6628−00	13 − 15
5HH−E7402−00	14 − 12
5HH−E7411−00	14 − 1
4AN−E7456−00	14 − 27
5HH−E7471−00	14 − 10
5HH−E8101−01	16 − 7
5RM−E8110−00	16 − 9
5HH−E8113−00	16 − 10
5HH−E8337−00	16 − 2
5HH−E8511−00	15 − 5
5HH−E8512−00	15 − 6
5HH−E8513−00	15 − 7
5HH−E8531−00	15 − 8
5HH−E8535−00	15 − 9
5HH−E8540−00	15 − 1
5RM−F1110−00−35	17 − 1
5RM−F127A−00−35	17 − 18
5RM−F1275−00−35	17 − 19
5RM−F1316−00−35	17 − 5
5RM−F1317−00−35	17 − 10
5RM−F137W−00	23 − 21
5RM−F137W−10	23 − 21
5RM−F137W−20	23 − 21
5RM−F137X−00	23 − 27
5RM−F137X−10	23 − 27
5RM−F137X−20	23 − 27

CODIGO NO.	REF. NO.
5RM−F1511−00	18 − 1
5RM−F1511−10	18 − 1
5RM−F1511−20	18 − 1
5RM−F1611−00	18 − 6
5RM−F1611−10	18 − 6
5RM−F1611−20	18 − 6
5RM−F1642−00	18 − 13
5RM−F1685−00	18 − 10
5RM−F1711−00	19 − 1
5RM−F1711−10	19 − 1
5RM−F1711−20	19 − 1
5RM−F1719−00	18 − 9
5RM−F1721−00	19 − 8
5RM−F1721−10	19 − 8
5RM−F1721−20	19 − 8
5RM−F173E−00	19 − 24
5RM−F173E−10	19 − 24
5RM−F173E−20	19 − 24
5RM−F173F−00	19 − 25
5RM−F173F−10	19 − 25
5RM−F173F−20	19 − 25
5RM−F177G−00	19 − 14
35N−F1780−00	19 − 2
5RM−F2110−00−35	20 − 1
5RM−F2126−00	20 − 5
5L9−F2128−00	20 − 4
4AN−F2141−10	20 − 6
5RM−F2151−00	20 − 9
5RM−F2178−00	17 − 15
5RM−F218A−00	20 − 16
5RM−F2184−00	17 − 14
5RM−F2199−00	20 − 10
5RM−F2311−00	20 − 13
5RM−F3100−00	22 − 1
5RM−F3102−00	22 − 2
5RM−F3103−00	22 − 21
5RM−F3110−00	22 − 4
	22 − 23
2TW−F3111−A0	22 − 19
	22 − 38
5RM−F3125−00	22 − 11
	22 − 30
5RM−F3126−00	22 − 3
5RM−F3135−00	22 − 14
	22 − 33
5RM−F3136−00	22 − 22
2TW−F3144−A0	22 − 7
	22 − 26

CODIGO NO.	REF. NO.
2TW−F3145−A0	22 − 8
	22 − 27
4AN−F3166−00	22 − 15
	22 − 34
2TW−F3168−A0	22 − 17
	22 − 36
5RM−F3171−00	22 − 6
	22 − 25
5RM−F3174−00	21 − 13
5RM−F3191−00	22 − 41
4AN−F3192−W0	22 − 40
4AN−F3192−10	22 − 42
4AN−F3317−01	21 − 16
4AN−F3318−11	29 − 18
5RM−F3340−00	22 − 43
4AN−F3346−10	22 − 44
5RM−F3351−00	22 − 5
	22 − 24
5RM−F3389−00	21 − 20
5HH−F3418−00	21 − 7
5RM−F3435−00	21 − 8
3V9−F3441−10	21 − 11
5RM−F3467−00	29 − 20
5RM−F4100−00	23 − 1
5RM−F4100−10	23 − 1
5RM−F4100−20	23 − 1
2TY−F4181−00	8 − 10
5HH−F4181−00	23 − 20
5RM−F4182−00	23 − 16
5RM−F4183−00	23 − 17
5RM−F4186−00	23 − 18
5RM−F4230−00	23 − 35
5RM−F4230−10	23 − 35
5RM−F4230−20	23 − 35
5RM−F4244−00	23 − 2
5RM−F4244−10	23 − 2
5RM−F4244−20	23 − 2
5RM−F4245−00	23 − 3
5RM−F4245−10	23 − 3
5RM−F4245−20	23 − 3
5RM−F4250−00	23 − 36
5RM−F4250−10	23 − 36
5RM−F4250−20	23 − 36
1YH−F4524−00	23 − 9
5HH−F4610−02	23 − 15
5RM−F4730−00	24 − 1
5RM−F4730−10	24 − 1
5RM−F4731−00	24 − 2

CODIGO NO.	REF. NO.
5RM−F4731−10	24 − 2
5RM−F4832−00	24 − 5
4AN−F5111−10−35	25 − 1
2TY−F5118−00	25 − 12
5RM−F5181−00	25 − 13
4AN−F5190−02	25 − 15
5HH−F5195−01	25 − 7
	27 − 22
5RM−F5196−00	25 − 6
5RM−F5311−00−35	27 − 1
5RM−F5321−00−35	27 − 6
5HH−F533A−00	27 − 7
5HH−F5330−00	27 − 8
5RM−F5351−00	27 − 13
5RM−F5355−00	27 − 10
5HH−F536G−00	26 − 13
5L9−F5367−00	27 − 34
5RM−F5381−00	27 − 35
5RM−F5388−00	27 − 30
5RM−F5389−00	27 − 31
5RM−F5391−00	27 − 20
5RM−F5392−00	27 − 21
5RM−F5396−00	27 − 18
5RM−F5397−00	27 − 19
5RM−F5412−00	27 − 27
5RM−F5448−20	27 − 26
5RM−F580T−00	26 − 3
5RM−F582T−00	26 − 1
5RM−F583T−00	29 − 1
5HH−F5852−00	29 − 4
5HH−F5854−00	29 − 3
5HH−F5867−00	29 − 6
5RM−F5875−00	29 − 16
5HH−F5917−00	26 − 15
5RM−F5921−00	26 − 10
5HH−F5924−00	26 − 9
5HH−F5926−00	26 − 12
5HH−F5934−00	26 − 8
5HH−F5937−00	26 − 11
5HH−F5961−00	26 − 14
5RM−F6111−00	28 − 1
4VW−F6241−00	28 − 5
4VW−F6242−00	28 − 3
5L9−F6243−00	28 − 2
5L9−F6249−00	28 − 4
5RM−F6290−00	28 − 11
5RM−F6290−10	28 − 12
5RM−F6311−00	28 − 6

CODIGO NO.	REF. NO.
5HH−F6332−00	29 − 7
5RM−F6335−00	28 − 7
2TY−F6342−00	28 − 8
5RM−F6372−00	28 − 9
5RM−F7211−00	30 − 1
5RM−F7231−00	30 − 9
5RM−F7261−00	30 − 2
5RM−F7311−00	30 − 16
4VW−F7411−00	30 − 21
5RM−F7421−00	30 − 22
5HH−F7431−00	30 − 26
5RM−F7432−00−35	30 − 32
5HH−F7433−00	30 − 27
5HH−F7441−00	30 − 33
5RM−F7442−00−35	30 − 39
5HH−F7444−00	30 − 34
5HH−F7445−01	30 − 28
	30 − 35
5RM−F8267−00	19 − 23
5HH−H1410−00	31 − 2
5HH−H1450−00	31 − 1
5LX−H1450−00	31 − 1
3AY−H2110−00	38 − 3
5RM−H2112−00	38 − 4
42K−H2115−00	38 − 5
5HH−H2115−00	38 − 5
5RM−H2116−00	38 − 6
5RM−H2123−00	19 − 21
5RM−H2131−00	19 − 22
5LX−H2151−00	38 − 15
	38 − 18
5HH−H2310−00	39 − 1
5HH−H2370−00	39 − 3
5HH−H2501−01	38 − 7
5HH−H2540−00	39 − 4
5RM−H2590−00	38 − 11
5RM−H2590−10	38 − 11
2TY−H2911−00	37 − 2
2TY−H2915−01	37 − 3
5RM−H3310−00	33 − 1
42K−H3311−00	33 − 2
	33 − 5
	33 − 12
	33 − 15
5RM−H3312−00	33 − 3
	33 − 6
	33 − 13
	33 − 16

INDICE NUMERICO

CODIGO NO.	REF. NO.
5RM−H3316−00	33 − 8
	33 − 18
5RM−H3320−00	33 − 4
5HH−H3321−01	33 − 7
	33 − 17
5RM−H3330−00	33 − 11
5RM−H3340−00	33 − 14
5HH−H3359−01	33 − 9
	33 − 19
5HH−H3371−00	39 − 9
5RM−H350E−00	34 − 5
5RM−H350W−00	34 − 8
5RM−H3500−00	34 − 1
5RM−H3523−00	23 − 33
5HH−H3524−00	34 − 12
5RM−H353H−00	34 − 6
5RM−H353R−00	34 − 4
35N−H3531−00	34 − 9
5RM−H3550−00	34 − 18
5RM−H3559−00	34 − 2
5RM−H357K−00	34 − 3
5RM−H3570−00	34 − 7
5RM−H3578−00	34 − 15
5HH−H3634−00	34 − 14
5HH−H366W−00	34 − 13
4AN−H3912−00	37 − 4
5RM−H3922−00	29 − 8
4LR−H3945−00	37 − 5
5HH−H3969−01	37 − 14
5RM−H3975−00	37 − 12
5RM−H3976−00	37 − 17
5HH−H3980−10	29 − 11
5RM−H411B−00	35 − 24
5RM−H411B−10	35 − 24
5RM−H411B−20	35 − 24
5RM−H411C−00	35 − 25
5RM−H411C−10	35 − 25
5RM−H411C−20	35 − 25
5RM−H4196−00	35 − 11
4LR−H4310−01	35 − 1
5RM−H4311−00	35 − 9
5RM−H4311−10	35 − 9
5RM−H4311−20	35 − 9
4AN−H4314−00	35 − 3
4VW−H4318−00	35 − 4
5RM−H4318−00	21 − 14
5RM−H4319−00	21 − 15
4VW−H4320−00	35 − 2

CODIGO NO.	REF. NO.
4VW−H4329−00	35 − 5
4LR−H433E−00	35 − 6
4LR−H4332−00	35 − 8
4LR−H4334−00	35 − 7
4VW−H4366−00	35 − 15
4VW−H4388−00	35 − 14
5RM−H4527−00	36 − 7
5RM−H4717−00	36 − 6
5RM−H4753−00	23 − 34
23L−H5130−00	39 − 11
5RM−H5540−00	39 − 6
5RM−H5546−00	39 − 7
5HH−H5595−00	31 − 3
5HH−WE141−10	2 − 2
5RM−WF483−00	24 − 4
5RM−W0041−00	29 − 2
5RM−W0045−10	26 − 6
5RM−W0047−00	26 − 5
5HH−W0048−00	26 − 7
5RM−W0057−00	26 − 4
5HP−W2147−00	17 − 21
2UJ−11133−10	1 − 2
22F−11134−10	1 − 3
5AP−11181−00	1 − 16
5HH−11536−00	2 − 8
5RM−11603−00	2 − 13
5RM−11605−00	2 − 13
5RM−11607−00	2 − 13
4LS−11631−01−A0	2 − 10
2TK−11633−00	2 − 11
4LS−11636−01	2 − 10
4LS−11638−01	2 − 10
4LS−11651−02	2 − 6
4LS−11681−01	2 − 4
5HP−12111−00	3 − 1
5HH−12113−00	3 − 5
22F−12116−00	3 − 4
22F−12117−02	3 − 7
22F−12118−01	3 − 6
2HX−12119−00	3 − 3
5HP−12121−00	3 − 2
50M−12151−00	3 − 8
22F−12159−00	3 − 9
4ST−12210−00	4 − 12
4GL−13325−00	5 − 2
16G−13569−00	6 − 2
5AP−13586−00	6 − 1
5RM−1410A−00	7 − 7

CODIGO NO.	REF. NO.
5RM−14101−00	7 − 1
5HH−14103−00	7 − 8
5HP−14106−00	7 − 4
5RM−14107−18	7 − 21
5RM−14112−25	7 − 6
4LS−14126−00	7 − 5
3SP−14128−00	7 − 33
4LS−14131−00	7 − 3
5K7−14134−00	7 − 13
5RM−14141−27	7 − 15
5HP−14142−17	7 − 16
5HH−14145−00	7 − 17
3H1−14147−00	7 − 10
4LS−14147−00	7 − 29
3SP−14179−00	7 − 31
24W−14184−00	7 − 14
5HH−14185−00	7 − 20
127−14186−00	7 − 22
4LS−14191−00	7 − 9
3SP−14194−00	7 − 32
5RM−14196−10	7 − 28
5RM−14197−10	7 − 39
5RM−14197−20	7 − 23
5RM−14197−30	7 − 43
3SP−14216−00	7 − 36
5HP−14216−00	7 − 45
620−1423A−70	7 − 18
66E−14251−00	7 − 37
3SP−14264−00	7 − 35
5HH−14276−00	7 − 30
5HP−14280−00	7 − 41
5HP−14348−00	7 − 38
5RM−14451−00	6 − 10
583−14561−00	7 − 19
5HP−14565−00	7 − 44
5RM−14611−00	8 − 1
4BR−14613−00	8 − 15
4FU−14714−01	8 − 9
5HH−1490J−00	7 − 2
4LS−14923−20	7 − 12
5AP−14933−00	7 − 40
5AP−14940−00	7 − 42
3H1−14962−00	7 − 11
5AP−15517−02	11 − 5
4TU−15590−00	11 − 7
10V−15641−00	12 − 2
5HP−15651−00	12 − 7
5RM−15660−00	12 − 1

CODIGO NO.	REF. NO.
5RE−16111−00	13 − 1
5RM−17121−00	14 − 3
5RM−17131−00	14 − 4
5RM−17141−00	14 − 5
5HH−17151−01	14 − 2
5AP−17211−00	14 − 19
5RM−17221−00	14 − 14
5RM−17231−00	14 − 15
5RM−17241−00	14 − 18
5HH−17251−01	14 − 13
5AP−18140−00	16 − 1
5AP−18185−00	15 − 2
5HP−21268−00	17 − 23
5HP−21485−00	17 − 22
5RM−22210−00	20 − 17
5NY−22475−00	20 − 18
35E−23114−00	22 − 20
	22 − 39
10V−23147−00	22 − 10
	22 − 29
34X−23151−00	22 − 13
	22 − 32
1UA−23153−00	22 − 18
	22 − 37
34X−23156−00	22 − 9
	22 − 28
34X−23157−00	22 − 12
	22 − 31
3M7−23181−00	22 − 16
	22 − 35
5HP−23416−00	21 − 3
5RM−24500−00	23 − 4
4X8−24512−00	23 − 7
3AJ−24523−00	23 − 8
3AJ−24534−00	23 − 5
5RM−25872−00	29 − 13
5RM−28100−00	17 − 26
50M−81801−M0	32 − 2
59V−81828−M0	32 − 4
5HH−8183G−00	32 − 6
5HH−81890−00	32 − 1
5HH−81940−00	38 − 14
12R−81950−01	38 − 13
4CK−81960−01	38 − 1
5LX−82150−00	38 − 16
5RM−82530−00	38 − 10
5U0−82917−00	37 − 9
3XV−83350−21	39 − 8

CODIGO NO.	REF. NO.
42X−83517−00	34 − 10
437−83936−01	37 − 1
1XL−84710−E0	36 − 1
1A2−84714−41	36 − 2
34Y−84721−E0	36 − 3
34Y−84723−E0	36 − 4
90101−06W10	6 − 27
	19 − 18
90101−06W11	6 − 28
90101−08590	4 − 6
90101−10003	30 − 17
90101−12498	20 − 19
90105−06813	26 − 2
90105−08002	17 − 12
90105−08007	17 − 3
90105−08011	17 − 7
90105−082A0	17 − 11
90105−08724	1 − 13
90105−10638	26 − 16
90105−12425	20 − 20
90109−06W35	9 − 6
90109−06W36	9 − 7
90109−06W37	9 − 8
90109−063F7	16 − 3
90109−06577	29 − 9
90110−06W02	1 − 18
90116−10390	27 − 29
90123−08046	37 − 10
90149−06W03	15 − 4
90149−06W04	8 − 3
90153−06W01	30 − 7
90153−06029	1 − 5
90155−06802	5 − 6
90157−03122	23 − 10
90170−05302	3 − 10
90170−10219	27 − 28
90170−12060	13 − 20
90170−22187	19 − 3
90175−06012	6 − 14
90175−06020	30 − 15
90176−22050	21 − 9
90179−08148	37 − 11
90179−12813	12 − 11
	13 − 4
90179−25W22	21 − 6
90179−25W23	21 − 4
90183−06023	6 − 24
	18 − 11

CODIGO NO.	REF. NO.
90183−06023	19 − 19
90185−06W10	37 − 6
90185−08169	17 − 4
	17 − 9
	17 − 13
90185−10037	30 − 19
90185−12W15	20 − 7
90201−05016	8 − 14
90201−06735	6 − 13
90201−06804	6 − 29
	18 − 3
	18 − 16
	19 − 13
	19 − 15
	23 − 24
	23 − 30
	35 − 23
90201−07641	5 − 5
90201−08326	4 − 5
	8 − 18
90201−08609	1 − 14
90201−08753	17 − 16
90201−10135	30 − 3
90201−10886	29 − 15
90201−12W69	20 − 8
90201−122H1	2 − 18
	13 − 3
90201−124G9	20 − 22
90201−14W70	27 − 36
90201−152H7	12 − 8
90201−15700	14 − 20
90201−20W72	5 − 11
90201−202F9	12 − 4
90201−20266	14 − 6
	14 − 16
90201−20272	14 − 22
90201−225A4	19 − 5
90201−25290	11 − 6
90202−05187	8 − 5
90202−05188	8 − 6
90202−06W01	23 − 12
90202−26142	21 − 5
90206−06090	8 − 4
	8 − 13
90206−14001	30 − 4
90206−14093	27 − 16
90208−07052	5 − 4
90208−17032	13 − 18

INDICE NUMERICO

CODIGO NO.	REF. NO.
90215−12211	13 − 19
90249−06220	30 − 29
	30 − 36
90249−12800	30 − 14
90269−07077	23 − 26
	23 − 32
90280−03017	2 − 17
90282−05001	13 − 2
90338−16148	17 − 2
90340−12097	5 − 7
90340−14W02	10 − 6
90340−32W03	10 − 8
90381−18800	20 − 3
90387−06W53	35 − 19
90387−060T4	18 − 14
	23 − 23
	23 − 29
	35 − 10
90387−06023	18 − 5
90387−061V4	18 − 4
90387−064J1	18 − 8
	19 − 16
	20 − 15
90387−06681	17 − 25
90387−06737	20 − 11
90387−07391	36 − 8
90387−10003	30 − 18
90387−1001B	19 − 9
90387−1001C	23 − 22
	23 − 28
90387−15W36	25 − 11
90387−15W54	11 − 9
90387−15802	27 − 32
	27 − 33
90387−227H7	28 − 10
90401−10159	29 − 14
90430−06014	1 − 6
90430−06817	4 − 15
90430−10148	39 − 5
90430−12227	5 − 8
90445−05807	29 − 23
	35 − 17
90445−10490	23 − 13
90450−44062	6 − 6
90460−46206	6 − 30
90465−08801	10 − 24
90465−08802	10 − 23
90465−13152	38 − 12

CODIGO NO.	REF. NO.
90467−09W06	23 − 14
90467−10819	6 − 3
90467−13858	9 − 4
90467−15012	6 − 21
90468−20196	30 − 5
90468−26048	12 − 3
90480−01868	19 − 7
	19 − 11
90480−13426	19 − 6
	19 − 10
90480−14102	35 − 18
90480−24186	19 − 4
90501−10802	30 − 13
90506−15260	27 − 9
90506−23801	30 − 6
90506−35474	30 − 20
90508−16W13	13 − 24
90508−20W07	30 − 25
90508−26667	12 − 5
90508−32801	16 − 5
90560−15290	25 − 3
90560−15313	27 − 2
9131M−06010	29 − 19
9131M−06012	4 − 3
9131M−06014	31 − 5
9131M−06020	6 − 5
	8 − 16
9131M−06030	31 − 4
	38 − 8
9131M−08016	8 − 17
9131M−08020	11 − 8
91380−06035	10 − 17
91401−20012	30 − 12
91401−25015	30 − 24
91701−06020	30 − 10
91701−08039	30 − 23
92017−08020	30 − 40
9290L−04600	35 − 16
9290M−04600	29 − 22
9290M−05100	37 − 8
9290M−05200	21 − 18
9290M−06200	30 − 11
	30 − 30
	30 − 37
9290M−06600	6 − 26
	35 − 13
	35 − 21
	38 − 9

CODIGO NO.	REF. NO.
92907−03100	7 − 25
92907−04100	7 − 27
92907−05100	32 − 8
92907−08100	7 − 34
93101−10142	10 − 22
93101−12173	16 − 4
93102−12224	13 − 25
93102−20143	14 − 24
93102−20827	25 − 4
93106−26005	27 − 5
93109−14021	27 − 14
93109−20014	12 − 12
93210−11001	2 − 15
93210−14104	27 − 15
93210−14800	10 − 7
93210−19800	10 − 21
93210−25711	32 − 5
93210−30800	6 − 4
93210−32800	10 − 9
93210−44800	1 − 12
93210−55669	32 − 3
93210−57800	1 − 21
93210−71800	1 − 9
93306−20121	14 − 8
93306−202YP	2 − 16
93306−20205	25 − 2
93306−20212	27 − 4
93306−20218	14 − 25
93306−203YG	14 − 9
93306−204X8	14 − 23
93306−205A0	2 − 3
	2 − 9
93306−30212	27 − 3
93310−6290C	2 − 5
93332−00079	21 − 1
93399−99949	21 − 2
93410−20809	14 − 7
	14 − 17
93440−10109	1 − 4
93450−16068	2 − 12
93503−16802	13 − 21
93604−10011	15 − 3
93608−30839	16 − 8
93700−06804	20 − 2
93822−14043	14 − 26
94108−218L0	25 − 8
94111−188L1	27 − 23
94211−18850	27 − 24

CODIGO NO.	REF. NO.
94227−21848	25 − 9
94325−18801	27 − 25
94325−21117	25 − 10
94416−21800	25 − 5
94418−18801	27 − 17
94581−94088	4 − 7
94581−97121	27 − 38
94681−97001	27 − 39
94700−00834	1 − 15
9502L−06020	34 − 17
9502L−08035	21 − 12
9502M−06008	38 − 17
9502M−06010	14 − 28
	29 − 17
9502M−06012	38 − 2
9502M−06016	4 − 14
9502M−06020	1 − 10
9502M−06025	32 − 9
9502M−06035	10 − 4
	10 − 18
9502M−06045	10 − 5
	10 − 19
9502M−08012	17 − 17
9502M−08035	8 − 8
9502M−08040	21 − 10
9530M−05600	21 − 19
9530M−06600	27 − 12
9530M−06700	30 − 8
9560M−06100	29 − 10
95607−10200	17 − 8
95607−14200	25 − 14
	27 − 37
95617−12100	20 − 21
9570M−06500	36 − 9
	39 − 12
9570M−08500	33 − 10
	33 − 20
9570M−12500	2 − 19
9580M−06010	39 − 10
9580M−06014	18 − 7
	18 − 12
	20 − 14
	24 − 3
9580M−06020	4 − 11
9581M−06016	10 − 13
9581M−10075	17 − 6
95817−06016	17 − 24
9582M−06012	23 − 19

CODIGO NO.	REF. NO.
9582M−08014	17 − 20
	24 − 6
9700M−06016	18 − 15
	19 − 17
9700M−06020	18 − 2
	35 − 12
9702M−06016	20 − 12
9702M−06020	16 − 11
9702M−06030	27 − 11
9760L−04312	29 − 12
97701−40630	36 − 5
97704−04008	34 − 16
97704−04012	34 − 11
98507−03006	7 − 24
98507−03008	23 − 6
98507−04014	7 − 26
98507−05008	32 − 7
98507−05020	37 − 13
	37 − 18
98507−05030	37 − 16
98507−05040	37 − 15
9851M−04018	29 − 21
9851M−05016	39 − 2
9851M−05020	21 − 17
	37 − 7
9851M−06010	10 − 11
9851M−06012	11 − 4
9851M−06014	14 − 11
9851M−06025	35 − 20
98516−06020	6 − 19
9870M−04012	29 − 5
9890M−06012	23 − 25
	23 − 31
	35 − 22
9890M−06016	19 − 12
	19 − 20
	23 − 11
98980−06012	8 − 12
99001−05600	5 − 3
	30 − 31
	30 − 38
99001−10600	16 − 6
99009−15400	11 − 10
	12 − 9
	14 − 21
99009−20500	13 − 26
99246−00080	18 − 17
99530−10114	1 − 17

CODIGO NO.	REF. NO.
99530−10114	9 − 5
	9 − 9
	10 − 3
	10 − 16